ARISTON

ALTEAS ONE+ NET
GENUS ONE+ WIFI
are approved for natural gas mixtures enriched with hydrogen.
Gas category G20/20Vol.-% H2



420011143800 - Rev. 00 - 122021

ALTEAS ONE+ NET with SENSYS HD
GENUS ONE+ WIFI

ErP

BESZERELÉSI KÉZIKÖNYV

FALI KONDENZÁCIÓS GÁZKÉSZÜLÉK

HOT WATER ▲ HEATING ▲ RENEWABLE ▲ AIR CONDITIONING

3301771 3301777
3301772 3301778
3301773 3301779

HU

Áttekinté 3
Tanácsok a beszerelő szakember részére 3
Biztonsági előírások....3

Termékleírás....5
Vezérlőpanel 5
Kijelző 5
Teljeskörű áttekintés 6
Méretek áttekintése....6
Minimális beépítési távolságok....6

Beszerelés....7
A készülék beszerelése előtt....7
Gázcsatlakozás 7
Vízcsatlakozás 7
Kazáncsatlakozások áttekintése 7
A kazán maradék szállítása ΔT 20°C....8
Túlnyomás-lefúvató szelep 8
A fűtőrendszer tisztántartása....8
Padlófűtéses berendezések....8
Vízkörforgás szemléltető ábrája....8
Kondenzátum-elvezetés....9
Padló szárító funkció....10
Kéménycsatlakozás....11
Kazántípusok – égéstermék kivezető csatlakozások....11
Táblázat Length végzett bevitel / kipufogó....11
Égéstermék elvezető csővezetékek hossza....13
Elektromos csatlakozások 14
Periférikus egységek csatlakozása 14
A szobatermosztát csatlakoztatása....14
Elektromos kapcsolási rajz 15

Üzembe helyezés 16
Bekapcsolási műveletek....16
A beindítás folyamata....16
ELSŐ BEÜZEMELÉS
A LÉGTELENÍTÉS ÉS AUTOMATIKUS KALIBRÁCIÓ INDÍTÁSA....17
Max. fűtési teljesítmény beállítása 20
Lassú gyújtás....20
Fűtés késleltetett gyújtásának beállítása....20
Gázszabályozási táblázat....21
Átállítás más gázminőségre....21
Auto működés....22

Kazánvédelmi berendezések 23
Biztonsági leállítás....23
Zárolási leállítás....23
Figyelmeztetés a rendellenes működésről 23
Fagymentesítő funkció....23
Hibakódok összegzése 24

Műszaki terület 25

Karbantartás 32
Utasítások a burkolat eltávolításához, és a készülék belsejének ellenőrzése....32
Általános megjegyzések....33
Működési teszt 33
Az elsődleges hőcserélő tisztítása 33
A szifon tisztítása 33
Kondenzátumlevezetés 33
Használati melegvízrendszer és indirekt tároló elvezetése 33
Felhasználói információk....34
Az adattáblán használt jelek 34
A kazán ártalmatlanítása és újrahasznosítása....34

Műszaki információk....35
Termékismertető adatlap....36
Csomagok címkéje - Kitöltési útmutatójának....37

A KAZÁN BESZERELÉSÉT ÉS ÜZEMBE HELYEZÉSÉT KIZÁRÓLAG KÉPZETT SZAKEMBER VÉGEZHETI, AZ ERRE VONATKOZÓ HATÁLYOS HAZAI SZABVÁNYOKNAK MEGFELELŐEN, VALAMINT A HELYI HATÓSÁGOK ÉS EGÉSZSÉGÜGYI SZERVEZETEK KÖVETELMÉNYEIVEL ÖSSZHANGBAN. MIUTÁN A KAZÁNT BESZERELTÉK, A BESZERELŐ SZAKEMBERNEK BIZTOSÍTANIA KELL, HOGY A VÉGFELHASZNÁLÓ MEGKAPJA A GARANCIASZELVÉNYT, VALAMINT, HOGY MINDEN SZÜKSÉGES INFORMÁCIÓT ÁTADOTT A KAZÁN ÉS A BIZTONSÁGI BERENDEZÉSEK KEZELÉSÉVEL KAPCSOLATBAN.

A készülék fűtésre és háztartási melegvíz előállítására szolgál.
A berendezést teljesítményének és jellegének megfelelő fűtőrendszerhez és használati melegvíz hálózathoz kell csatlakoztatni.
Tilos a terméket a fent meghatározottaktól eltérő célokra és körülmények között használni. A gyártó nem vállal felelősséget a nem megfelelő, hibás és ésszerűtlen használatból, illetve a jelen füzetben található utasítások és figyelmeztetések figyelmen kívül hagyásából eredő károkért.
A jelen terméket tilos olyan elektromos vagy elektronikus berendezéssel, illetve tartozékkal együtt használni, amely gyárilag nincs felkészítve arra és/vagy nem rendelkezik a gyártó jóváhagyásával azzal kapcsolatban, hogy módosíthatja a jogi követelményeknek és/vagy a vonatkozó műszaki szabályozásoknak való megfelelőséget garantáló feltételeket, illetve módosíthatja magának a terméknek a biztonsági és/vagy üzemi körülményeit és/vagy teljesítményét, aminek következtében érvénytelenné válik a termék megfelelőségi jelölése (pl. a termék „CE" vagy egyéb megfelelőségi jelölése).
Emellett tilos a termék szoftverének módosítása, amely módosítás a fent említett bármely célt szolgálja, illetve a fenti lehetséges következmények bármelyikével – köztük a termék megfelelőségi jelölésének (pl. a termék „CE" vagy egyéb megfelelőségi jelölésének) érvénytelenítésével – jár.
A gyártó elhárít minden felelősséget, amely a terméknek a fenti szabályok be nem tartásával történő használata kapcsán merül fel.
A beszerelést végző szakembernek a fűtőkészülékek szereléséről szóló 1990. március 5-i 46. törvénynek megfelelően rendelkeznie kell a képesítést igazoló engedélyekkel és okiratokkal, és a munka végeztével megbízó részére a megfelelőségi nyilatkozatot át kell nyújtania.
A beépítést, a karbantartást, valamint bármilyen más beavatkozást a vonatkozó szabványok betartásával kell elvégezni a gyártó útmutatásai szerint.
A készülék elromlása és/vagy hibás működése esetén kapcsolja ki a készüléket, zárja el a gázcsapot, és semmiképpen se próbálja megjavítani a készüléket, hanem bízza azt képzett szakemberre!
Az esetleges javításokhoz kizárólag eredeti cserealkatrészeket használjon, a szerelést pedig minden esetben bízza képzett szakemberre! A fentiek mellőzése veszélyeztetheti a készülék biztonságosságát, és a gyártó felelősségvállalásának elvesztését vonja maga után.
Amennyiben a csövekhez, füstelvezető berendezésekhez, vagy azok alkatrészeihez közeli szerkezeteken végez karbantartó, vagy egyéb munkálatokat, kapcsolja ki a készüléket, és a munkálatok

befejeztével ellenőriztesse a csöveket és a berendezéseket képzett szakemberrel!
Amennyiben a kazánt hosszú időn keresztül nem használja:
- áramtalanítsa a készüléket a külső kapcsoló „OFF" pozícióba történő állításával;
- zárja el a fűtőrendszer és a használati vizes rendszer gázcsapját;
- fagyásveszély esetén víztelenítse a fűtőrendszert és a használati vizes rendszert!

A kazán végleges leszerelését végeztesse képzett szakemberrel!
A készülék külsején végzendő tisztítási műveltek előtt áramtalanítsa a készüléket, és a külső kapcsolót állítsa „OFF" pozícióba!
A kazán közelében ne használjon és ne tároljon gyúlékony anyagokat!

CE megjelölés
A CE jelölés garantálja, hogy a készülék az alábbi irányelveknek felel meg:
- **2009/142/CEE** Gázkészülékekre vonatkozik
- **2014/35/EU** Elektromágneses rendszerrel való összeillésre vonatkozik
- **92/42/CEE** Energiai hatásfokra vonatkozik "7. cikkely (§2) és 8. cikkely, illetve a III-V. mellékletek"
- **2014/30/EU** Elektromos biztonságra vonatkozik
- **2009/125/CE** Energiával kapcsolatos termékek
- **813/2013** Felhatalmazáson alapuló rendelete eu
- **2014/53/EU** RED (Radio Equipment Directive)

BIZTONSÁGI ELŐÍRÁSOK

Jelek magyarázata:
A figyelmeztetés figyelmen kívül hagyása személyi sérüléssel járhat, meghatározott esetekben akár halállal.
A figyelmeztetés figyelmen kívül hagyása károsodással, meghatározott esetekben súlyos károsodással járhat a tárgyakra, növényekre, állatokra nézve.

A készüléket szilárd falra szerelje fel, ahol az nincs kitéve rezgésnek.
Zajos működés.
A felszereléshez szükséges falfúrás alkalmával ügyeljen az elektromos vezetékekre és a már meglévő csövekre.
Áramütés feszültség alatt lévő, szigetelés nélküli huzallal való érintkezés következtében. Robbanás, tűz, mérgezés a sérült csövekből történő gázszivárgás miatt. A már létező beszereléseket károsítja.
Elárasztás a szétesett csővezetékekből kifolyt víz következtében.
Az elektromos csatlakozásokat megfelelő keresztmetszetű kábelekkel alakítsa ki.
Tűzeset túlmelegedés következtében, túl szűk keresztmetszetű kábelben folyó áram következtében.
Védje a csatlakozó csöveket és kábeleket a károsodástól.
Áramütés feszültség alatt lévő, szigetelés nélküli huzal miatt.Robbanás, tűz, mérgezés a sérült csövekből történő gázszivárgás miatt.
Elárasztás a szétesett csővezetékekből kifolyt víz következtében.
Bizonyosodjon meg róla, hogy a beüzemelési terület és a készülékhez kapcsolandó rendszerek az érvényben lévő ide vonatkozó szabványoknak megfelelnek.
Áramütés feszültség alatt lévő, szigetelés nélküli, helytelenül bekötött huzal miatt.
Készüléksérülés helytelen működési feltételek miatt.
Használjon megfelelő kéziszerszámokat és berendezést (különösen arra ügyeljen, hogy a szerszám ne legyen kopott, és a fogantyúja megfelelően rögzített legyen); használja őket megfelelően, és ügyeljen, hogy ne essenek le a magasból. Használat után helyezze őket a helyükre vissza.
Személyi sérülés szilánk vagy törött rész leesése, szennyező anyag belélegzése, rázkódás, vágás, szúrás, dörzsölés miatt.

Készüléksérülés, illetve a közelben lévő tárgyak sérülése a leeső szilánkok, ütődés, vagy bemetszés/vágás miatt.

Használjon megfelelő elektromos berendezéseket (különösen ügyeljen arra, hogy az elektromos vezeték és a csatlakozó dugó sértetlen legyen, valamint a forgó vagy váltakozó mozgásszerepű részek megfelelően rögzítettek legyenek); a berendezést használja megfelelően; ne akadályozza a közlekedést az elektromos kábellel, győződjön meg arról, hogy berendezés ne eshessen le a magasból. Használat után kapcsolja szét és helyezze biztonságosan a helyére.

Személyi sérülés szilánk vagy törött rész leesése, szennyeződés belélegzése, rázkódás, vágás, szúrási sérülés, dörzsölés, zaj, vibrálás miatt.

Készüléksérülés, illetve a közelben lévő tárgyak sérülése a leeső szilánkok, ütődés, vagy bemetszés/vágás következtében.

Bizonyosodjon meg a hordozható létrák biztonságos elhelyezéséről, hogy megfelelően erősek, a lépcsőik sértetlenek és nem csúszósak, valamint nem inognak, ha valaki felmászik rájuk. Mindig legyen valaki, aki felügyeletet biztosít.

Személyi sérülés magasból történő leesés miatt (a kétágú létra véletlenül összecsukódik).

Bizonyosodjon meg a gurulós létrák biztonságos elhelyezéséről, hogy megfelelően erősek, a lépcsőik sértetlenek és nem csúszósak, valamint minden oldalon korláttal, illetve mellvéddel ellátottak.

Személyi sérülés magasból történő leesés miatt.

Minden, egy bizonyos magasságban véghezvitt munka alatt (általában több, mint két méteres magasságban) gondoskodjon róla, hogy mellvéd vegye körül a munkaterületet, vagy használjon egyéni védőfelszerelést a leesés megelőzésére. Az a terület, ahol a leesés veszélye fennáll, veszélyes akadályoktól mentes legyen, és az ütközési hely fél-merev, vagy torzítható felülettel legyen beborítva.

Személyi sérülés magasból történő leesés miatt.

Bizonyosodjon meg a munkaterület megfelelő higiéniai, egészségügyi feltételeiről a szerkezetek megvilágítása, szellőzése és megbízhatósága szempontjából.

Személyi sérülés ütközés, megbotlás, stb. következtében.

Megfelelő anyaggal védje a készüléket és a munkaterület szomszédos területeit.

Készüléksérülés a leeső szilánkok, ütődés, vagy vágás következtében.

A készüléket megfelelő védelemmel és gondossággal kezelje.

Készüléksérülés, illetve a közelben lévő tárgyak sérülése lökés/rázkódás, ütődés, bemetszés/vágás vagy összenyomás/préselés következtében.

Viseljen védőruhát és védőfelszerelést minden munkafolyamat alatt.

Személyi sérülés áramütés, szilánk vagy törött rész leesése, szennyeződés belélegzése, rázkódás, vágás, szúrási sérülés, dörzsölés, zaj, vibrálás miatt.

Helyezzen minden törmeléket, felszerelést úgy, hogy a közlekedés könnyű és biztonságos maradjon; kerülve a felhalmozódást, ami tornyosulhat, és el is dőlhet.

Készüléksérülés, illetve a közelben lévő tárgyak sérülése rázkódás, ütődés, vágás vagy összenyomás következtében.

A készüléken belüli összes műveletet a szükséges óvatossággal kell végezni, az éles részek hirtelen érintésének elkerülése érdekében.

Személyi sérülés, vágás, szúrási sérülés, vagy dörzsölés következtében.

Állítsa be újra a készüléken végrehajtott bármilyen munka által érintett biztonsági és ellenőrzési funkciókat, és a készülék újraindítása előtt győződjön meg helyes működésükről.

Robbanás, tűz, vagy mérgezés a gázszivárgás, illetve a helytelen égéstermék-kivezetés következtében.

Készüléksérülés vagy zárolás az ellenőrzés nélküli működés következtében.

Kezelés előtt ürítse ki az összes alkotóelemet, amely meleg vizet tartalmazhat, ha szükséges, leeresztéssel.

Égési sérülések.

A felhasznált termék biztonsági adatlapjának megfelelően vízkőtelenítse az alkotóelemeket, a helyiség szellőztetésével, védőruha használatával, különböző termékek együttes használatát elkerülve; lássa el védelemmel a készüléket és a környező tárgyakat.

Személyi sérülés savas anyag bőrrel vagy szemmel való kapcsolatba kerülésekor; ártalmas vegyi összetevők belélegzése, lenyelése következtében.

Készüléksérülés vagy a környező tárgyak sérülése savas anyagok okozta korrózió következtében.

Égett szag, vagy füst észlelése esetén kerülje el a készüléket, szüntesse meg a készülék áramellátását, nyissa ki az ablakokat, és értesítse a szervizelő szakembert.

Égési sérülések, füst belélegzése, mérgezés.

VEZÉRLŐPANEL

Jelmagyarázat:

1. Kijelző
2. WIFI-gomb
   Az opcionálisan választható ARISTON NET KIT-tel aktív
3. Használati melegvíz beállító +/- gombok
4. MODE gomb – működési üzemmód (nyári / téli) választógombja
5. COMFORT gomb
6. BE/KI gomb
7. AUTO gomb
8. Újraindítás gomb (RESET)
9. Fűtővíz-hőmérséklet beállító +/- gombok
10. Gombok lezárása
11. Lángérzékelő kék LED

Programozás gomb

a. Kilépés gomb (ESC)
b. + / - programozás gomb
c. OK gomb

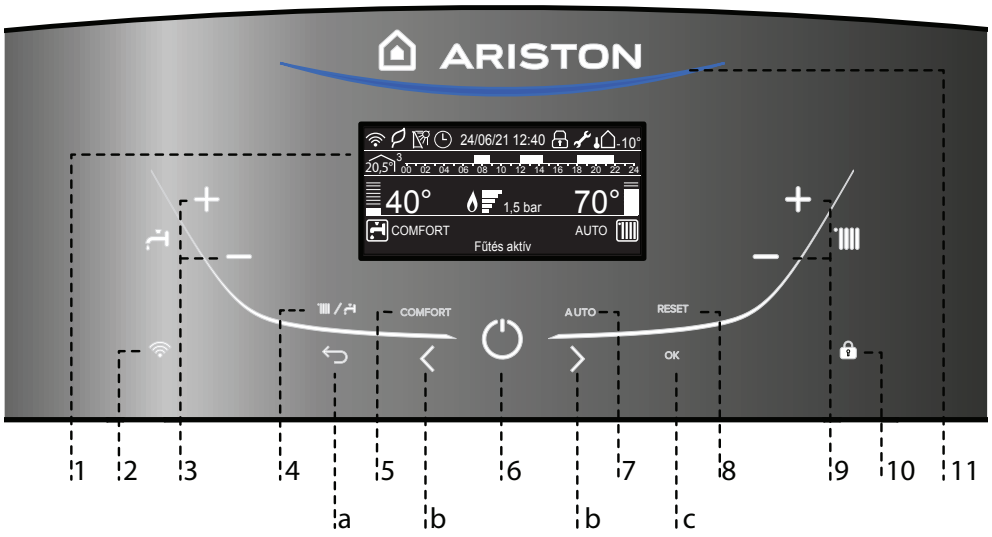

KIJELZŐ



Dátum és idő	24/06/21 12:40
Gombok lezárva	
Háztartási melegvíz beállított hőmérséklete, és a beállított hőmérséklet szintjének kijelzése	42°
A fűtés beállított hőmérséklete, és a beállított hőmérséklet szintjének kijelzése	70°
Tervezett karbantartásra figyelmeztető jelzés	
Működés fűtés üzemmódban	
Fűtésigény van	
Működés használati víz üzemmódban	
Használativíz-igény van	
Láng érzékelve a felhasznált teljesítmény kijelzésével	

Digitális nyomásmérő	1,5 bar
Üzemelést és információt megjelenítő szöveg	Fűtés aktív
Hibakód jelek A kijelzőn a kód és a hiba leírása látható	ALERT
ECO-mód (Magas Hatásfok)	
Hőmérséklet kiigazítás aktiválva	AUTO
Melegvíz komfort aktiválva	COMFORT
Fűtés időprogramozása *(Kijelző beállítása: kazán alap – lásd a felhasználói menüt)*	
00 02 04 06 08 10 12 14 16 18 20 22 24	
Fűtés időprogramozása *(Kijelző beállítása: kazán teljes – lásd a felhasználói menüt)*	
A beállított zónához kijelzett belső hőmérséklet *(abban az esetben, ha a berendezés BUS-os eszközhöz csatlakozik)*	20,5°
Külső hőmérséklet (°C) *(csak külső érzékelő bekötése mellett)*	-10°
WIFI aktív	
WIFI csatlakozik a helyi hálózaton, de nem fér hozzá a szerver	
WIFI nincs beállítva	
Szolár vezérlés csatlakoztatva (opció)	

TELJESKÖRŰ ÁTTEKINTÉS

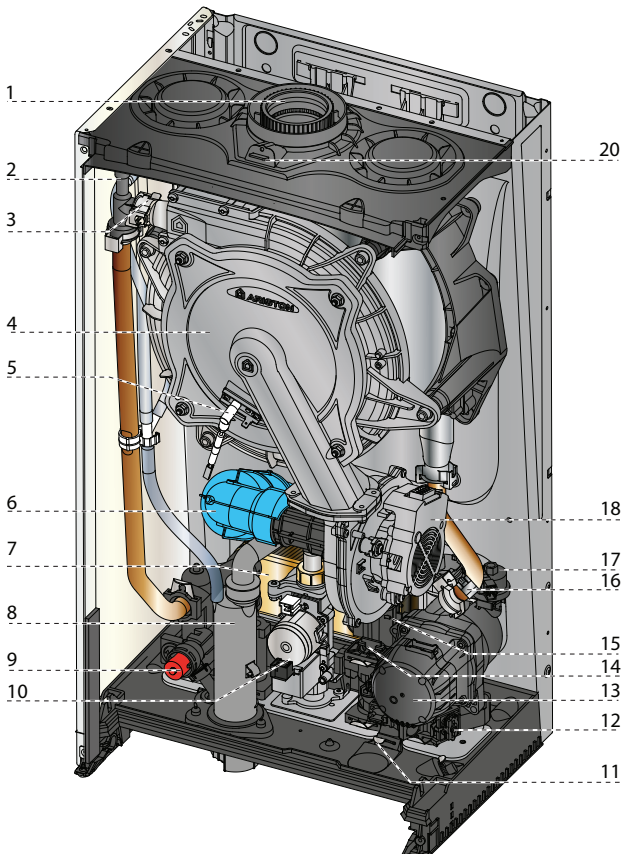

Megnevezések:

1. Kémény csatlakozó
2. Kézi légtelenítő szelep
3. Fűtésoldali előremenő hőmérsékletérzékelő
4. Égő
5. Érzékelő/ Szikráztató elektróda
6. Hangtompító
7. Másodlagos hőcserélő
8 Szifon
9. Biztonsági szelep (3 bar)
10. Gázszelep
11. Feltöltő csap
12. Fűtés oldali szűrő
13. Keringető szivattyú automata légtelenítővel
14. HMV áramlás kapcsoló
15. Váltószelep
16. Víznyomás érzékelő
17. Fűtésoldali visszatérő hőmérséklet érzékelő
18. Ventilátor
20. Mérőcsonk

MÉRETEK ÁTTEKINTÉSE

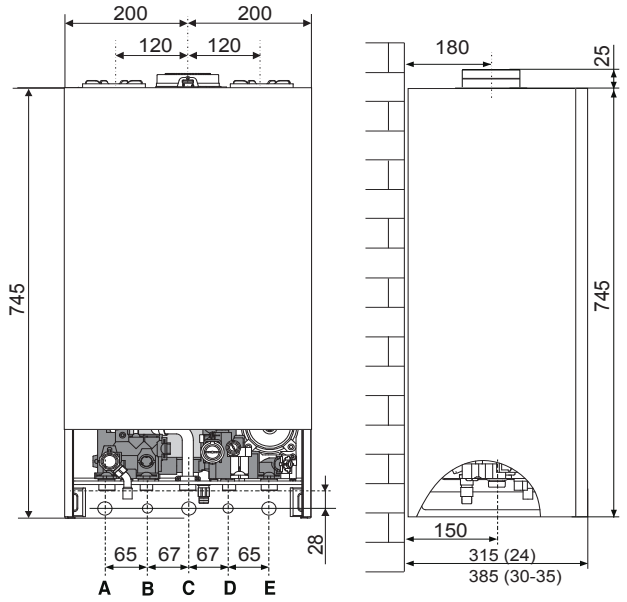

Megnevezések

A. Fűtésoldali előremenő csatl.
B. Használati melegvíz előremenő
C. Gázcsatlakozás
D. Használati hidegvíz bemenet
E. Fűtésoldali visszatérő csatl.

Minimális beépítési távolságok

Ahhoz, hogy a kazán karbantartási munkálatok elvégzéséhez könnyű legyen a hozzáférés, megfelelő beszerelési távolságot kell biztosítani.
A meghatározott műszaki szabályok szerint helyezze el a kazánt a szabványban meghatározott helyre.

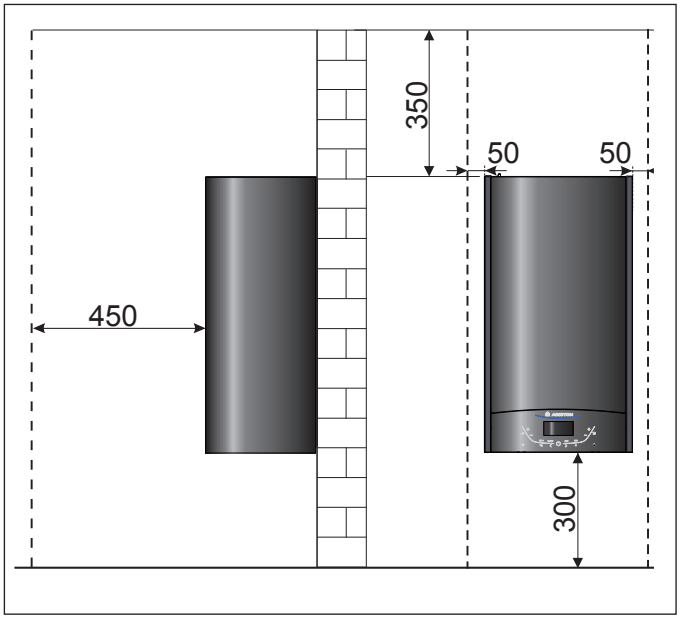

A készülék beszerelése előtt

A kazán forráspont alatti hőmérsékletűvé hevíti a vizet. Egy fűtési rendszerrel és egy használati melegvíz elosztóhálózattal kell összekapcsolni, melyek összeegyeztethetőek legyenek a kazán teljesítményével.

A kazáncsatlakoztatás előtt először is az alábbi teendőket szükséges végrehajtani:

- Gondosan mossa át a csőrendszert a beszorult csavarok vagy a hegesztés maradványai, illetve bármilyen, a kazán megfelelő működését gátló szennyeződés eltávolításához,
- Győződjön meg, hogy a kazán az elérhető gáztípussal lett működésbe helyezve (információ a csomagolás címkéjén, és a kazán adattábláján),
- Bizonyosodjon meg, hogy a kémény belsejében nincs torlasz, illetve nem tartalmaz egyéb, más készülékekből jövő égéstermék elvezetőt, hacsak nem a kémény több mint egy végfelhasználót szolgál ki (a hatályban lévő jogi követelményeknek megfelelően),
- Ahol már létezik kéményösszeköttetés, ellenőrizze, hogy a kémény teljesen tiszta, szennyeződés maradványoktól mentes; ugyanis a nem helyes összeköttetés akadályozhatja a füst útját, és veszélyes helyzeteket idézhet elő,
- Ahol nem megfelelő kéményt csatlakoztattak, bizonyosodjon meg róla, hogy csővezetéket vezessenek keresztül rajta,
- Különösen kemény vizű területeken vízkő rakódhat le a kazán belsejében lévő alkatrészekre, mely csökkentheti a kazán teljes hatékonyságát,
- ne szerelje a készüléket olyan helyre, ahol az égéshez szükséges levegő nagy arányban tartalmaz klórtartalmú gázokat (uszodai környezet), és/vagy egyéb káros hatású anyagokat, mint például ammónia (fodrászat), lúgos kémhatású anyagok (mosoda) stb,
- A használt gáz kéntartalma az érvényben lévő európai normákban meghatározott érték alatt kell hogy legyen: a legmagasabb éves érték, rövid időn keresztül: 150 mg/m3 és éves átlagérték 30 mg/m3.

A kintről jövő levegőtől teljesen elzárt gyulladási kamrával és légbeszívóval rendelkező C típusú kazánoknak nincs korlátozása a szellőzésre és a beszerelési helyiség méretére vonatkozóan.

Annak érdekében, hogy a kazán megfelelő működése ne kerüljön veszélybe, a beszerelési helyiségben a működő határ hőmérséklet értéknek megfelelőnek kell lennie, illetve ügyelni kell, hogy a kazán ne kerüljön közvetlen kapcsolatba a légköri összetevőkkel.

A kazánt szilárd, gyúlékonymentes falra kell felszerelni, ezzel megakadályozva a hátulról való hozzáférést.

A kazán helyének kialakításánál figyelembe kell venni a minimális távolságokat (melyek biztosítják néhány alkatrészhez való hozzáférést a felszerelés után is).

FIGYELMEZTETÉS
TILOS A KAZÁN KÖZELÉBEN GYÚLÉKONY ANYAGOT HAGYNI.
BIZONYOSODJON MEG RÓLA, HOGY A BESZERELÉSI TERÜLET ÉS A KÉSZÜLÉKHEZ CSATLAKOZTATANDÓ RENDSZEREK TELJES MÉRTÉKBEN ELEGET TESZNEK AZ IDE VONATKOZÓ AKTUÁLIS SZABÁLYOKNAK.
HA POROS VAGY ERŐSEN SZENNYEZETT A BESZERELÉSHEZ VÁLASZTOTT HELYISÉG LEVEGŐJE, A KAZÁNT A HELYISÉG LEVEGŐJÉTŐL ELZÁRTAN KELL MŰKÖDTETNI.
A KAZÁN BESZERELÉSÉT ÉS ÜZEMBE HELYEZÉSÉT ARISTON SZAKEMBER VÉGEZHETI, A JELENLEGI HAZAI BESZERELÉSI SZABÁLYOZÁSNAK MEGFELELŐEN, ILLETVE A HELYI SZERVEZETEK ÉS EGÉSZSÉGÜGYI SZERVEK ÁLTAL TÁMASZTOTT KÖVETELMÉNYEKKEL ÖSSZHANGBAN.

Gázcsatlakozás

A kazánt a következő táblázatban bemutatott gázkategóriák használatához tervezték.

Orszag	Modell	Kategoria
HU	**ALTEAS ONE + NET 24** **ALTEAS ONE + NET 30** **ALTEAS ONE + NET 35** **GENUS ONE + WIFI 24** **GENUS ONE + WIFI 30** **GENUS ONE + WIFI 35**	$II_{2HS3B/P}$

A csomagolási címke és a készüléken lévő adattábla segítségével bizonyosodjon meg róla, hogy a kazán a megfelelő országban kerül felhasználásra, illetve, hogy a kazán tervezett gázkategóriája megfelel a felhasználási országban elfogadott kategóriának.

A gázcsatlakoztató csőrendszert az erre vonatkozó törvényi szabályozásnak megfelelően kell kialakítani, a kazán maximális teljesítményének megfelelően. Bizonyosodjon meg róla, hogy az elzáró szelep megfelelő méretű, és szabályosan kötötték be.

A beszerelés előtt ajánlatos a gázcső vezetékeket alaposan áttisztítani a lerakódások eltávolítására, melyek a kazán megfelelő működését veszélyeztethetik.

Ellenőrizze, hogy a csatlakoztatandó gáz típusa megegyezik-e a kazánra tervezett gáztípussal (lásd a készüléken lévő adattáblát). Szintén ellenőrizze, hogy a gáznyomás megfelelő-e, (földgáz vagy PB gáz) ugyanis, ha nem elegendő, a generátor teljesítménye csökkenhet, ezzel kellemetlenséget okozva a végfelhasználónak.

Vízcsatlakozás

A mellékelt ábrán láthatóak a víz- illetve gázcsatlakozások a kazánhoz.

Ellenőrizze, hogy a maximális víznyomás ne haladja meg a 6 bart, de, ha mégis, akkor nyomáscsökkentő szelepet kell beépíteni.

Kazáncsatlakozások áttekintése

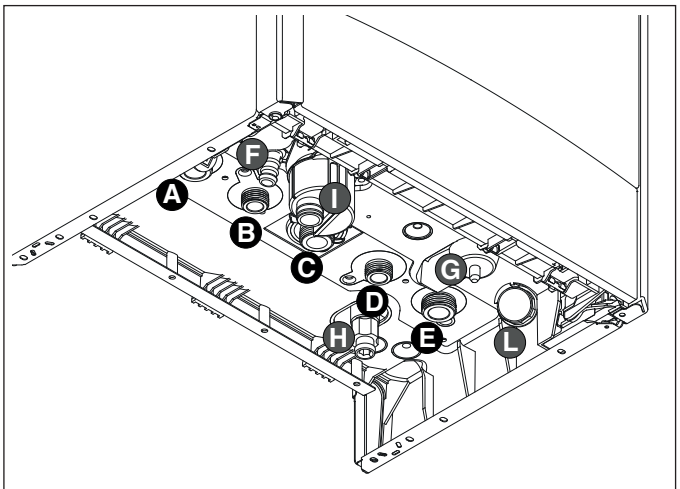

A = Fűtésoldali előremenő csatlakozás
B = Használati melegvíz
C = Gázcsatlakozás
D = Használati hidegvíz bemenet
E = Fűtésoldali visszatérő csatlakozás
F = Égéstermék elvezető biztonsági szelep
G = Feltöltő csap
H = Kazánleürítő csap
I = Kondenzátumok elvezetése

A fűtőrendszerben lévő csövek és a fűtőtest méretezéséhez a rendszer maradék nyomás értékét a megkívánt átfolyási mennyiség szerepeként kell számolni, a keringető szivattyú grafikonon mutatott értékeket alapul véve.

Szivattyú maradék emelőmagassága ΔT 20°C

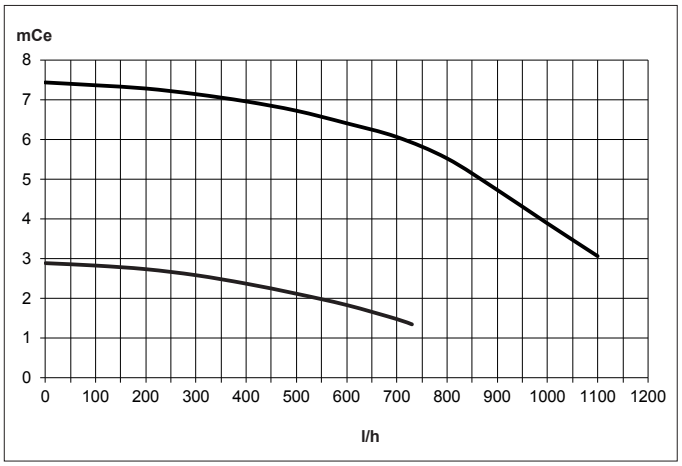

Túlnyomás-lefúvató szelep
Kezdje meg a dokumentációs tokban lévő "**F**" biztonsági szelep elvezető csövének felszerelését!
A túlnyomás-lefúvató szelep elvezető csövéhez (lásd ábra) leeresztő szifont kell csatlakoztatni - lehetőleg szemmel ellenőrizhető módon - annak érdekében, hogy a beavatkozás közben ne keletkezzen személyi, állati vagy anyagi kár, melyekért a gyártó nem vállal felelősséget.

A fűtőrendszer tisztántartása
Ahol a kazán régi rendszerrel van összeköttetésben, különböző alkotóelemek, adalékanyagok fordulhatnak elő a vízben, amelyek negatív hatással lehetnek a kazán működésére és tartósságára.
A régi kazán kicserélése előtt tisztítsa ki alaposan a rendszert a lerakódások, szennyeződések eltávolítására, melyek veszélyeztetik a vízmelegítő megfelelő működését. Bizonyosodjon meg a tágulási tartály kapacitásáról, hogy elegendő legyen a rendszerben lévő víz tárolására.

Padlófűtéses berendezések
A padlófűtéses berendezésekbe szerelje fel a biztonsági termosztátot a padlófűtés kimenetére. A termosztát elektromos bekötésére vonatkozóan lásd az "Elektromos bekötések" részt.
Túl magas kilépő hőmérséklet esetén a kazán leáll, akár meleg vízre, akár fűtésre van alkalmazva; ill. a kijelzőn megjelenik az 116 "Padló termosztát nyitva" hibakód. A kazán a termosztát zárásakor automatikus reszeteléssel újraindul.
Abban az esetben, ha nem lehet termosztátot elhelyezni, a padlófűtéses berendezést termosztatikus szeleppel vagy by pass szeleppel kell védeni, megakadályozva a padló túl magas hőmérsékletét.

Vízkörforgás szemléltető ábrája

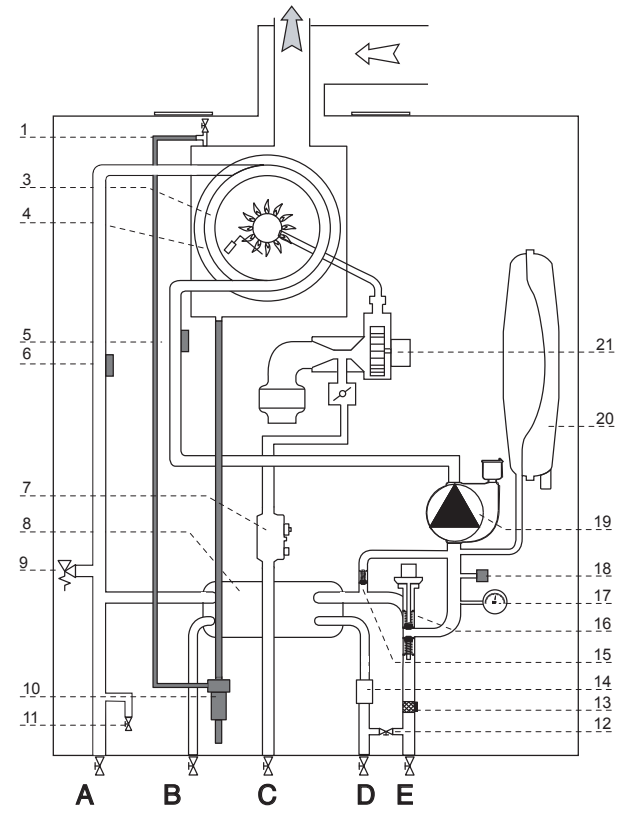

Legenda:
1. Kési légtelnítő szelep
3. Égo
4. Érzékelő/ Szikráztató elektróda
5. Futésoldali visszatérő hőmérséklet érzékelő
6. Futésoldali előremenő hőmérsékltérzékelő
7. Gázszelep
8. Másodlagos hőcserélő
9. Biztonsági szelep (3 bar)
10. Szifon
11. Leeresztő szelep
12. Feltöltő csap
13. Fűtés oldali szűrő
14. Használati melegvíz áramlás kapcsoló
15. By-pass
16. Váltószelep
17. Nyomásmérő
18. Víznyomás érzékelő
19. Keringető szivattyú automata légtelenítővel
20. Tágulási tartály
21. Ventilátor

Kondenzátum-elvezetés

A nagy energetikai hatékonyság a kondenzációból származik, amelyet el kell vezetni. Ehhez oly módon elhelyezett műanyagcsövet használjon, hogy a kazán belsejében a kondenzátum bármiféle megakadása elkerülhető legyen. Ezt a csövet egy elvezető szifonhoz kell csatlakoztatni ellenőrzési lehetőséggel.

Tartsa be a telepítési országban érvényben lévő telepítési szabványokat, és alkalmazkodjon a helyi hatóságok valamint az egészségüggyel megbízott szervezetek esetleges rendelkezéseihez.

Ellenőrizze a kondenzátumelvezető cső elhelyezését:

- a csatlakozásnál nem lehet kilyukadva
- nem képezhet hattyúnyakat
- ügyeljen arra, hogy a szifonban ne legyen dugulás.

A kondenzátumok elvezetéséhez kizárólag a szabványoknak megfelelő csatornát használjon.

A kondenzátumok mennyisége elérheti a 2/3 liter/órát. Mivel a kondenzátumok savas kémhatásúak (PH 2 körül), a beavatkozás előtt meg kell tenni minden óvintézkedést.

A KAZÁN (VAGY A FŰTÉSI RENDSZER) A LÉGTELENÍTŐ ELJÁRÁSA SORÁN A SZIFON FEL KELL LEGYEN TÖLTVE VÍZZEL – LÁSD AZ XX. OLDALT.

ÜGYELJEN RÁ, HOGY A SZIFONBAN LEGYEN VÍZ; ELLENKEZŐ ESETBEN FEL KELL TÖLTENI.

NYISSA KI A KÉZI LÉGTELENÍTŐT A KAZÁNTESTEN, AMÍG A SZIFON TELJESEN FEL NEM TELIK.

A NYOMÁSMÉRŐN ISMÉT ELLENŐRIZZE A RENDSZER NYOMÁS ÉRTÉKÉT!

FIGYELEM!

A VÍZ JELENLÉTÉNEK HIÁNYA A SZIFONBAN A FÜSTNEK A KÖRNYEZETI LEVEGŐBE TÖRTÉNŐ SZIVÁRGÁSÁT OKOZZA.

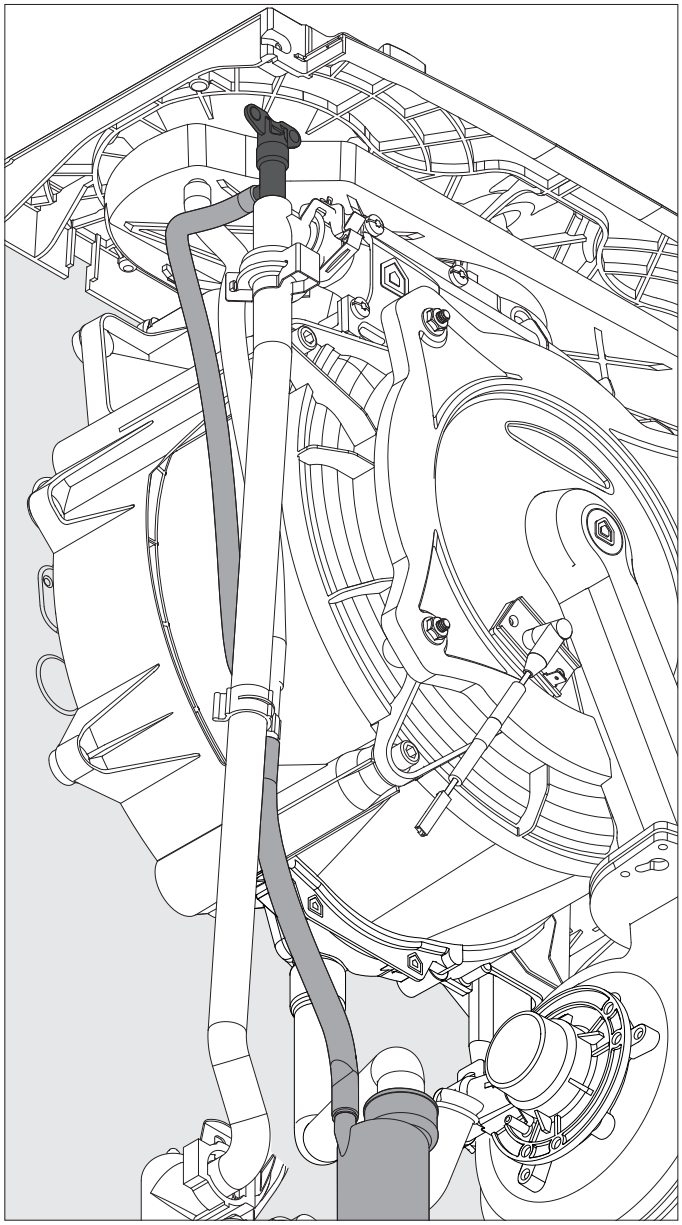

Padló szárító funkció

Az padló szárító funkciója lehetővé teszi a telepítő számára, hogy egy speciális fűtési cikluson keresztül a kazánt használja a padló szárítására. A 2.7.4 - Technikai terület - Teljes menü paraméterrel - lehetőség van a funkció üzemmódjának eldöntésére (Funkcionális fűtés, Szárító fűtés).

274. paraméter - Padló szárító ciklus	
	A működési mód leírása
0	KI (gyári beállítás)
1	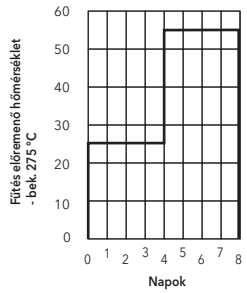
	Funkcionális fűtés Időtartam: 7 nap A ciklus leírása: az első három napban melegítse a rendszert 25 °C-ra, a másik négyben a 2.7.5 paraméterben beállított hőmérsékletre (gyári beállítás 55 °C).
2	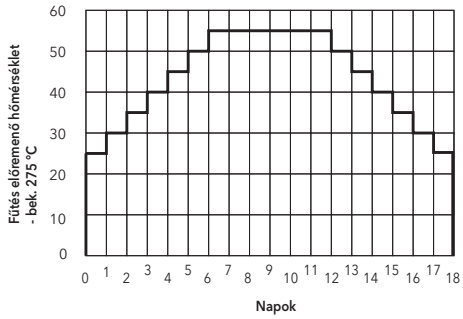
	Szárító fűtés Időtartam: 18 nap A ciklus leírása: az első hat napon a rendszert 25 °C-os hőmérsékletről a 2.7.5 paraméterben beállított hőmérsékletre hozza, és a következő hat napon át fenntartja; az elmúlt hat napban a rendszert a maximális beállított hőmérsékletről 25 °C-ra hozza.
3	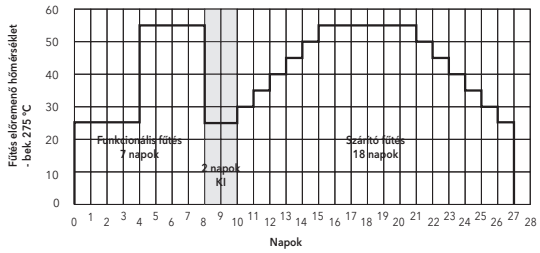
	Funkcionális fűtés + Szárító fűtés Időtartam: 27 nap A ciklus leírása: az első hét napban a „Funkcionális fűtés” ciklust hajtja végre, két nap pihenő, a következő tizennyolc napban a „Szárító fűtés” ciklust.
4	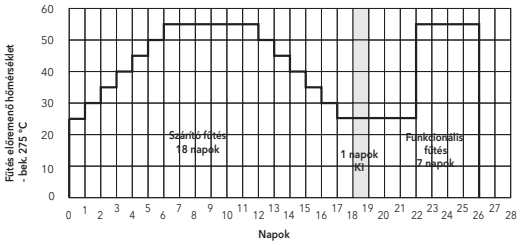
	Szárító fűtés + Funkcionális fűtés Időtartam: 26 nap A ciklus leírása: az első tizennyolc napban a „Szárító fűtés” ciklust hajtja végre, egy nap pihenő, a következő hét napban a „Funkcionális fűtés” ciklust hajtja végre.
5	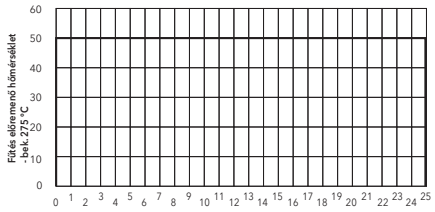
	Manuális Időtartam: Nincs meghatározva A funkció megszakításához állítsa a paramétert 0-ra (KI). A ciklus leírása: a 25 nap alatt a hőmérséklet emelést manuálisan kell végrehajtani a 2.7.5 paraméter szerint.

Kéménycsatlakozás

A kazánt B üzemmódban (szobából történő légbeszívással), illetve C üzemmódban (kívülről történő légbeszívással) való működésre tervezték. Az égéstermék elvezető rendszer kiépítésénél ügyeljen a lezárásokra, hogy ne kerüljön égéstermék a levegő körforgási rendszerébe. A vízszintes szakasznak 3%-os lejtést kell adni a kazán felé a kondenzvíz elvezetése érdekében. B típusú beszerelésnél a helyiség a jelenlegi szabályozásnak megfelelő légbeszívással legyen szellőztetve.

Olyan helyiségekben, ahol maró gőzök keletkezhetnek (pl. tisztítóban, fodrászatokban, vagy olyan helyen, ahol galvanikus folyamatok mehetnek végbe, stb.), fontos, hogy C típusú beszerelést alkalmazzunk, kívülről jövő légbeszívással. Így a kazán korrózióvédelemmel van ellátva.

Koaxiális rendszer kivitelezésénél kötelező az eredeti alkatrészek használata. Az égéstermék elvezető csőrendszer gyúlékony anyaggal nem lehet kapcsolatban, valamint nem keresztezhet gyúlékony anyag felhasználásával készült falakat, építési szerkezeteket.

Régi kazán cseréjénél a szellőzési és égéstermék kivezető rendszert mindig ki kell cserélni. Az égéstermék kivezető csőrendszer kapcsolódási pontjait apa/anya csatlakozással, és lezárással kell kialakítani.

A csatlakozásnak mindig a kondenzátum áramlásával szemben kell elhelyezkednie.

Kazántípusok – égéstermék elvezető csatlakozások

- A kazán koaxiális csatlakozása a szivattyúzáshoz/kivezető csőrendszerhez.
- A kazán szétválasztott csatlakozása a kivezető csőrendszerhez, légbeszívás kívülről.
- A kazán szétválasztott csatlakozása a kivezető csőrendszerhez, légbeszívás belső helyiségből.

Kondenzátumnak ellenálló anyagok használata kötelező a kazán és az égéstermék kivezetés között. A csatlakozási hosszúságra és irányváltoztatásra vonatkozó részletekhez tanulmányozza a „Kivezetési típusok" című táblázatot.

A szivattyúzáshoz/kivezető csőrendszerhez csatlakozó alkatrészeket a készüléktől külön szállítjuk, a különböző beszerelési megoldásoktól

FIGYELMEZTETÉS
BIZONYOSODJON MEG RÓLA, HOGY AZ ÉGÉSTERMÉK ELVEZETŐ ÉS SZELLŐZŐ CSŐRENDSZEREK NINCSENEK ELTORLASZOLVA. GYŐZŐDJÖN MEG RÓLA, HOGY NINCS SZIVÁRGÁS AZ ÉGÉSTERMÉK ELVEZETŐ CSŐRENDSZERBEN.
CSAK KONDENZÁCIÓS KAZÁNOK ÉGÉSTERMÉK ELVEZETÉSÉHEZ HASZNÁLHATÓK

függően. A kazán koaxiális szivattyúzás és égéstermék elvezető csőrendszerhez való csatlakozásra készült. Ha nyomásveszteséget észlel a csővezetékben, tanulmányozza át az égéstermék elvezető alkatrészekről szóló katalógust.

A kalkulációs módszer, a megfelelő hosszúsági értékek, és a beszerelési példákhoz használja az égéstermék elvezető katalógust.

A kazánt úgy tervezték, hogy 60/100-as koaxiális levegőztető, illetve füstgázelvezető csövekre rá lehessen kötni.

A levegőztetés és füstgázelvezetés osztott rendszerű megoldásához használja a rendelkezésre álló két levegőztető cső egyikét!

A levegő oldali csatlakozást vágja ki vágószerszám segítségével.

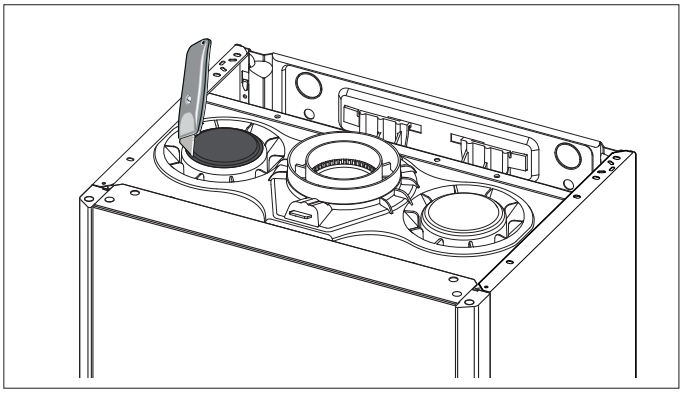

Táblázat Length végzett bevitel / kipufogó

Füstgázelvezetés módszere		Csőhossz (m)a						Cső átmérő (mm)
		ALTEAS ONE + NET / GENUS ONE + WIFI						
		24		30		35		
		MIN	MAX	MIN	MAX	MIN	MAX	
Koncentrikus rendszerek	C13 C33 C43	1	8	1	5	1	5	ø 60/100 (*)
	B33	1	8	1	5	1	5	
	C13 C33 C43	1	21	1	14	1	14	ø 80/125
	B33	1	21	1	14	1	14	
Osztott rendszerek		S1 = S2						ø 80/80
	C13	1,5 = 1,5	32 = 32	1,5 = 1,5	23 = 23	1,5 = 1,5	24 = 24	
	C33	1,5 = 1,5	38 = 38	1,5 = 1,5	28 = 28	1,5 = 1,5	29 = 29	
	C43	1,5 = 1,5	32 = 32	1,5 = 1,5	23 = 23	1,5 = 1,5	24 = 24	
	C13	0,5 = 0,5	6 = 6	0,5 = 0,5	4 = 4	0,5 = 0,5	4 = 4	ø 60/60
	C33	0,5 = 0,5	7 = 7	0,5 = 0,5	5 = 5	0,5 = 0,5	5 = 5	
	C43	0,5 = 0,5	6 = 6	0,5 = 0,5	4 = 4	0,5 = 0,5	4 = 4	
		S1 + S2						
	C53	2,5	64	2,5	46	2,5	48	ø 80/80
	C83	1	12	1	8	1	8	ø 60/60 (**)
	B23	1,5	64	0,5	46	0,5	48	ø 80
		0,5	12	0,5	8	0,5	8	ø 60

S1 = légbeszívás - S2 = elvezetés

(*) Koncentrikus rendszerek Ø 60/100

(**) Osztott rendszerek Ø 60/60

Ha hosszabb hosszokra van szükség, lehetőség van a ventilátor fordulatszámának (RPM) növelésére a nyomásesések kompenzálására, mindig garantálva a kazán adattáblán feltüntetett hőteljesítményét.

ALTEAS ONE + NET 24 / GENUS ONE + WIFI 24			
RPM	Paraméter 2.11.2	Csőhossz (m)	
		Ø 60/100	ΔP 1-2
5300	0	8	0,90
	gyári beállítások		
5512	4	15	1,70

ALTEAS ONE + NET 24/ GENUS ONE + WIFI 24				
RPM	Paraméter 2.11.2	Csőhossz (m)		
		Ø 60/60 S1=S2	Ø 60/60 S1+S2	ΔP 1-2
5300	0	6/6	12	0,90
	gyári beállítások			
5512	4	12/12	24	1,70

ALTEAS ONE + NET 30 / GENUS ONE + WIFI 30			
RPM	Paraméter 2.11.2	Csőhossz (m)	
		Ø 60/100	ΔP 1-2
5347	0	5	0,80
	gyári beállítások		
5454	4	12	1,60

ALTEAS ONE + NET 30 / GENUS ONE + WIFI 30				
RPM	Paraméter 2.11.2	Csőhossz (m)		
		Ø 60/60 S1=S2	Ø 60/60 S1+S2	ΔP 1-2
5347	0	4/4	8	0,80
	gyári beállítások			
5510	4	9/9	18	1,60

ALTEAS ONE + NET 35 / GENUS ONE + WIFI 35			
RPM	Paraméter 2.11.2	Csőhossz (m)	
		Ø 60/100	ΔP 1-2
5870	0	5	0,80
	gyári beállítások		
6109	4	10	1,60

ALTEAS ONE + NET 35 / GENUS ONE + WIFI 35				
RPM	Paraméter 2.11.2	Csőhossz (m)		
		Ø 60/60 S1=S2	Ø 60/60 S1+S2	ΔP 1-2
5870	0	4/4	8	1,10
	gyári beállítások			
6109	4	8/8	16	1,90

FIGYELEM!
200 PA-T MEGHALADÓ NYOMÁS ÉSZLELÉSE ESETÉN KÖTELEZŐ H1 NYOMÁSOSZTÁLYÚ CSÖVEKET HASZNÁLNI.

Égéstermék elvezető csővezetékek hossza

B - Belső helyiségből érkező égési levegő		
B23	Külső égéstermék elvezető. Légbeszívás belső helyiségből	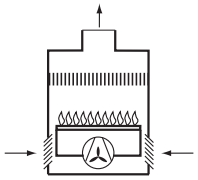
B33	Épületbe beépített egyéni vagy megosztott égéstermék elvezető és légbeszívó, légbeszívás belső helyiségből	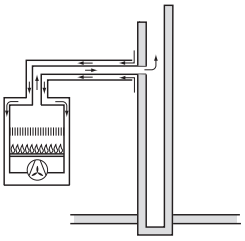
C - Külső környezetből érkező égési levegő		
C13	Égéstermék elvezető és légbeszívó csővezeték külső falon keresztül, azonos nyomás esetén	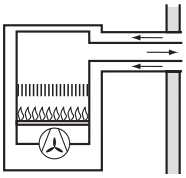
C33	Égéstermék elvezető és légbeszívó csővezeték kívülről tetővégződéssel azonos nyomás esetén	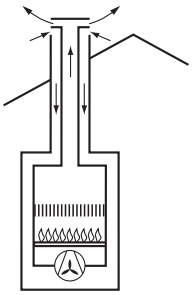
C43	Egyéni vagy elválasztott égéstermék elvezető és légbeszívó beépített kémény csőrendszeren keresztül	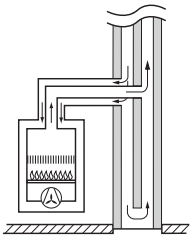
C53	Kifelé vezető égéstemék elvezető és légbeszívó csővezeték külső falon keresztül eltérő nyomás esetén	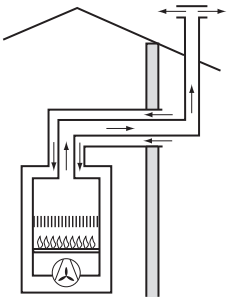
C83	Égéstermék elvezető egyéni vagy megosztott beépített kémény csőrendszeren keresztül. Légbeszívás külső falon keresztül.	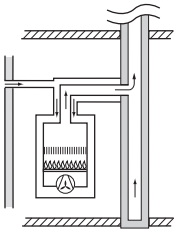

A KONKRÉT KÉSZLETEK KÓD 3319653 (Ø80/125) - 3319654 (Ø60) HASZNÁLATÁVAL ELÉRHETŐ KONFIGURÁCIÓK. GONDOSAN OLVASSA EL A KIT HASZNÁLATI ÚTMUTATÓJÁBAN TARTOZÓ UTASÍTÁSOKAT. VEGYE FEL A KAPCSOLATOT SEGÉLYSZOLGÁLATUNKKAL.		
C(10)3	Füstkibocsátás és levegőbeszívás a kollektív kéményben túlnyomásos körülmények között.	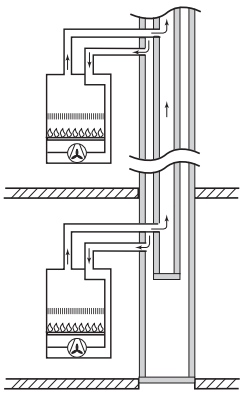
C(11)3	Füstgáz-kipufogó és levegőelvezető rendszer jóváhagyott kollektív csatornában, túlnyomásos körülmények között.	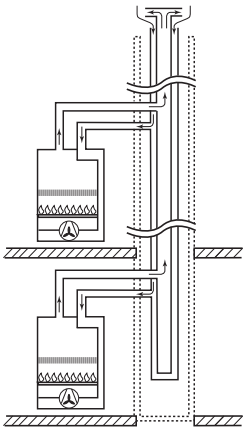

FIGYELMEZTETÉS
BÁRMILYEN KARBANTARTÁSI MUNKA ELŐTT A KAZÁNT A KÜLSŐ KÉTOLDALÚ KAPCSOLÓVAL MENTESÍTSE A FESZÜLTSÉG ALÓL.

Elektromos csatlakozások

A biztonság kedvéért szakemberrel alaposan ellenőriztessse le az elektromos rendszert.
A gyártó nem vállal felelősséget a földelési rendszer hiánya, illetve a nem megfelelően működő elektromos áramellátás miatt okozott károkért.
Bizonyosodjon meg róla, hogy a rendszer képes ellenállni a kazán által felvett maximális elektromos áramnak (ez a készülék adattábláján megtalálható). Ellenőrizze, hogy a vezetékek keresztmetszete megfelelő, vagyis nem kevesebb, mint 0,75 mm2.
A készülék megfelelő működéséhez elengedhetetlen a hatékony földelési rendszerrel történő összeköttetés.
Az elektromos áramellátó kábelt egy 230V-50Hz –es földelt hálózathoz kell kapcsolni, ahol az L-N fázis jelen van.
Fontos!
Ha egyszer az elektromos vezetéket ki kell cserélni, kizárólag ugyanolyan jellegű kábellel helyettesítse.

Tápkábel

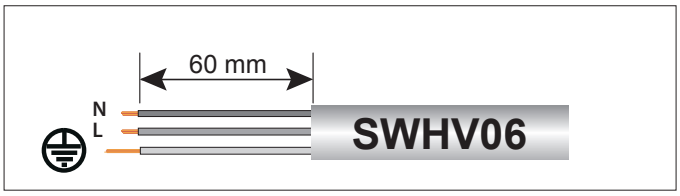

FONTOS!
A VILLAMOSHÁLÓZATHOZ VALÓ CSATLAKOZÁS RÖGZÍTETT (NEM HORDOZHATÓ) CSATLAKOZÓVAL, ÉS MINIMÁLISAN 0,75-ÖS, 3 ERES KÁBEL SEGÍTSÉGÉVEL TÖRTÉNIK.

A sok csatlakozó, illetve a kiterjedt áramvezetés, vagy adapterek használata szigorúan tilos. Szigorúan tilos a víznyomásos, fűtő- és gázrendszerekből való csővezetékek használata a készülék földeléséhez.
A kazán villámlás okozta hatások ellen nem védett. Ha a villamos hálózat biztosítékait ki kell cserélni, használjon 2A-es olvadó biztosítékot.

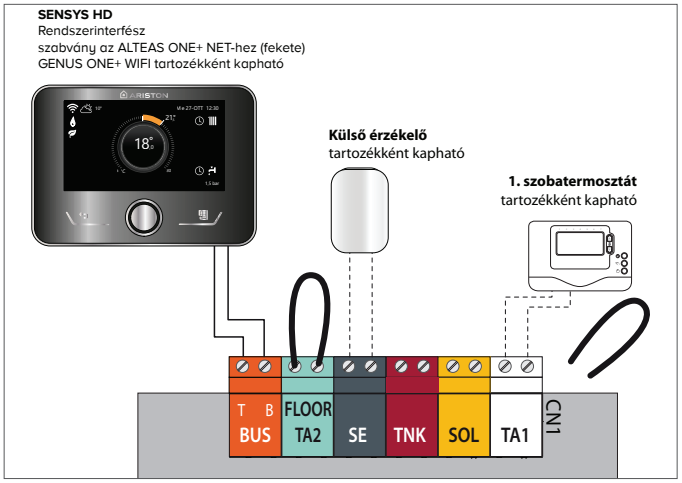

A perifériák csatlakoztatása

Hogy hozzáférjen a perifériák csatlakozásaihoz, a következőket kell tenni:
- Távolítsa el a burkolatot
- hajtsa le a műszerfalat
- akassza ki a két klipszet „a", hajtsa fel a fedlapot „b" és feltárulnak a periférikus csatlakozók
- csavarja ki a csavarokat „c" és távolítsa el a fedlapot „d" és láthatóvá válik a vezérlőpanel.

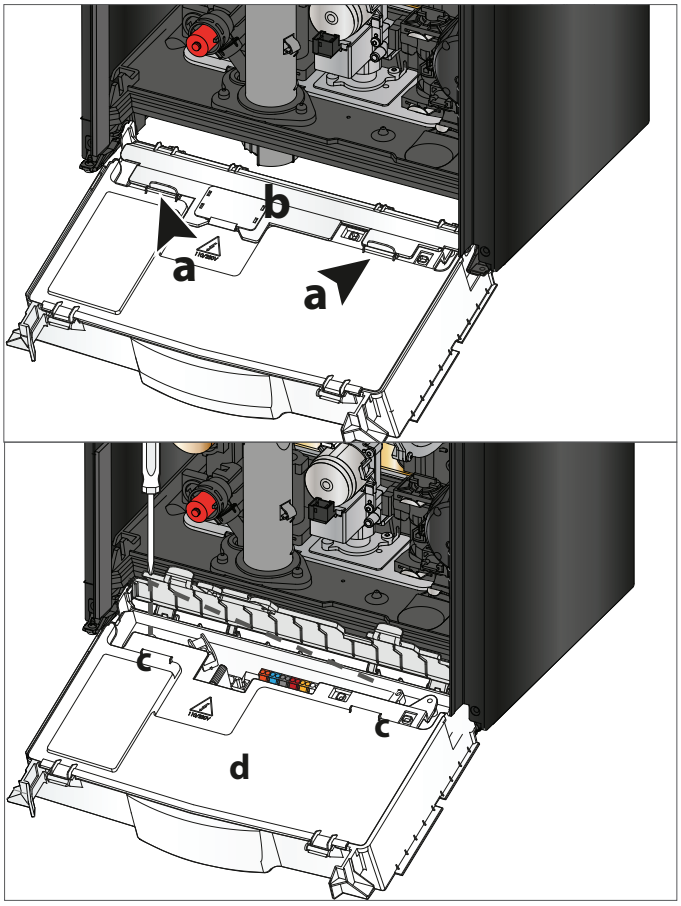

Ehhez a kapocsléchez (lásd ábra) a következő perifériák csatlakoztathatók:
BUS - Moduláló berendezés
FLOOR/TA2 - padlófűtés termosztát vagy 2. környezeti termosztát (a 223.paraméterben kiválasztva)
SE - Külső érzékelő
TA1 - 1. szobatermosztát

Figyelmeztetés!
külső, periférikus egységekhez tartozó vezetékek kapcsolásához és elhelyezéséhez használja a külső egységek beszerelési kézikönyvét.

A szobatermosztát csatlakoztatása

- helyezze be a termosztát vezetékét;
- csavarhúzó segítségével lazítsa meg a kábelrögzítőt, és egyenként helyezze be a szobatermosztát vezetékeit;
- a hidak eltávolítása után az ábra szerint kösse be a vezetékeket a kapocslécbe;
- bizonyosodjon meg arról, hogy a vezetékek megfelelően vannak csatlakoztatva, és hogy a vezérlőpanel fedlapjának bezárásakor, illetve kinyitásakor nem feszülnek;
- zárja vissza a fedlapot, a vezérlőpanel fedlapját és az elülső burkolatot!

Elektromos kapcsolási rajz

Javasolt szakemberrel ellenőriztetni az elektromos rendszert. A gyártó nem vállal felelősséget a földelési rendszer hiánya, illetve a nem megfelelően működő elektromos hálózat következtében keletkezett károkért.

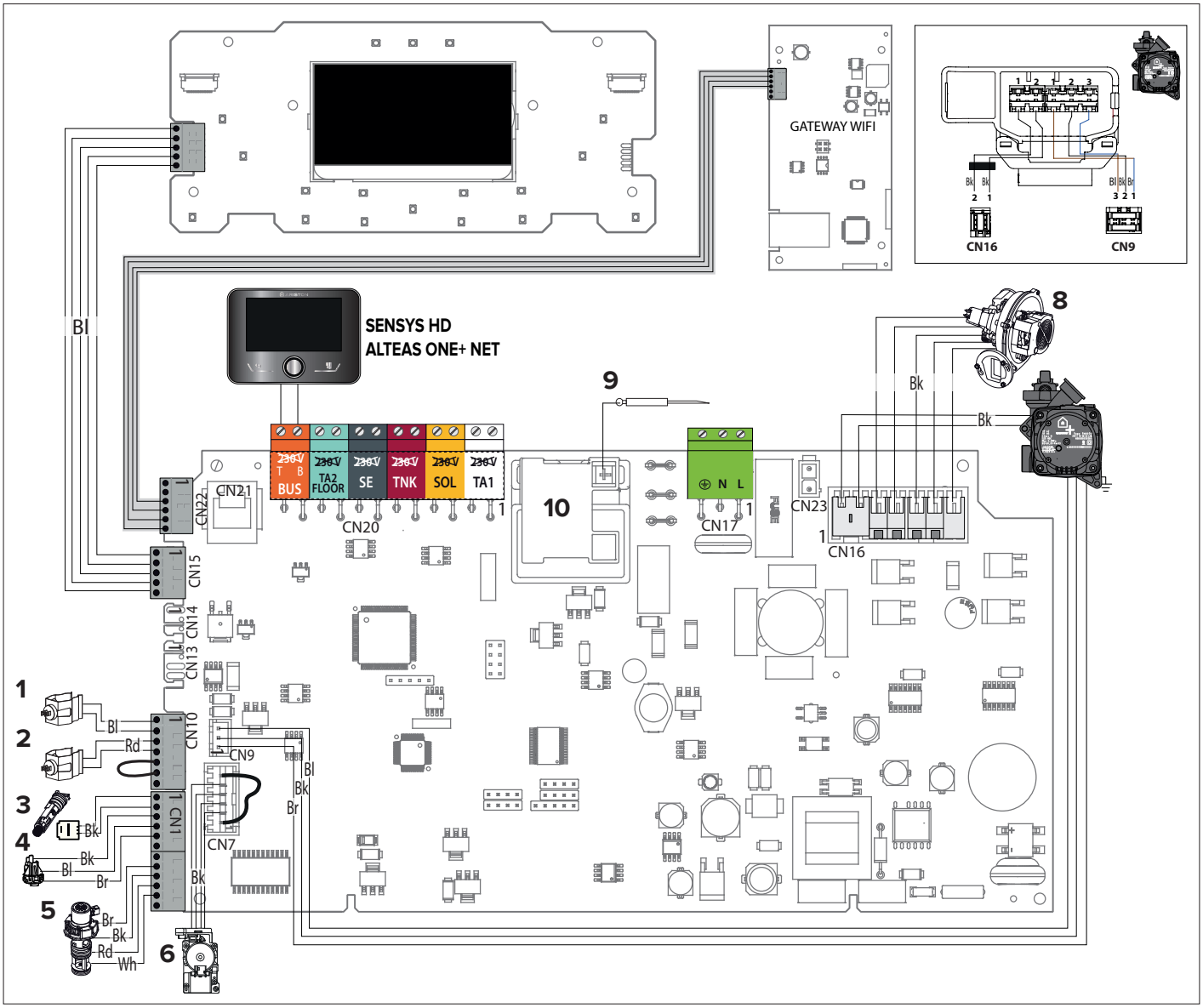

1. Primer kör kimeneti érzékelője.
2. Primer kör visszatérő érzékelője
3. Használati víz átfolyási mennyiség érzékelője
4. Víznyomás érzékelő
5. Elosztó szelep motorizzata
6. Gázszelep
7. Fűtés keringtető szivattyú
8. Ventilátor
9. Érzékelő/ Szikráztató elektróda
10. Gyújtásvezérlő

Bk= Fekete
Rd = Vörös
Gr = Zöld
Bl = Kék
Br = Barna
Wh = Fehé
Gry = Szürke

Kezdőfolyamatok
A készülék biztonságos és megfelelő működése érdekében a kazánt kizárólag szakképzett szakember készítheti elő a működésre, aki birtokában van a törvény által előírt képesítésnek.

Áramellátás
- Ellenőrizze, hogy a feszültség és az elektromos áramellátás gyakorisága megfelel a kazán adattábláján lévő adatoknak;
- Bizonyosodjon meg róla, hogy a földelés megfelelő

Gázszállítás
Az alábbiak szerint járjon el:
- Bizonyosodjon meg róla, hogy a fő gázszállító ugyanazt a típusú gázt használja, mint ami a kazán adattábláján szerepel;
- Nyisson ki minden ajtót és ablakot;
- Bizonyosodjon meg róla, hogy nincs szikra vagy nyílt láng a szobában
- Győződjön meg róla, hogy a rendszerből nem szivárog gáz, a kazán belsejében lévő elzáró szelep segítségével, melynek zárva kell lennie, és utána kinyitva, mialatt a gázszelep nem működik. 10 percen keresztül a mérőnek nem szabad mutatnia gáz jelenlétét.

A fűtőkör töltő- és a légtelenítő ciklusa

FIGYELEM!!
A FŰTŐKÖR FELTÖLTÉSE ÉS LÉGTELENÍTÉSE ELŐTT CSATLAKOZTASSA A KONDENZVÍZ-LEÜRÍTŐ CSÖVET.

A kezdeti telepítés vagy rendkívüli karbantartás során a fűtőkört és a kazánt gondosan légteleníteni kell. A következőképpen járjon el:
- Nyissa ki a kazántest (2) oldalán található kézi légtelenítő szelepet. A szelep már csatlakoztatva van a kondenzvízgyűjtőhöz kapcsolódó leürítőcsőhöz.
- Emelje fel az automata légtelenítő szelep kupakját, és hagyja nyitva.
- Fokozatosan nyissa ki a töltőszelepet, amíg hallja, hogy víz folyik. Ne nyissa ki teljesen.
- Nyissa ki a légtelenítő csapot a legalacsonyabb ponttól kezdődően, és csak akkor zárja be, amikor légmentes, tiszta víz látható.
- Zárja el a kézi légtelenítőt, amikor légmentes, tiszta víz látható.
- Folytassa a rendszer feltöltését, amíg a nyomásmérő legalább 1,5 bar-t nem mutat.

FIGYELEM!!
ELLENŐRIZZE, HOGY A KONDENZVÍZGYŰJTŐBEN LEGYEN VÍZ; HA NINCS, FEL KELL TÖLTENI.
NYISSA KI A KÉZI LÉGTELENÍTŐ CSAPOT A KAZÁNTESTNÉL EGÉSZEN A TELJES FELTÖLTÉSIG.
ISMÉTELTEN ELLENŐRIZZE A RENDSZER NYOMÁSÁT A NYOMÁSMÉRŐ ÓRÁN.

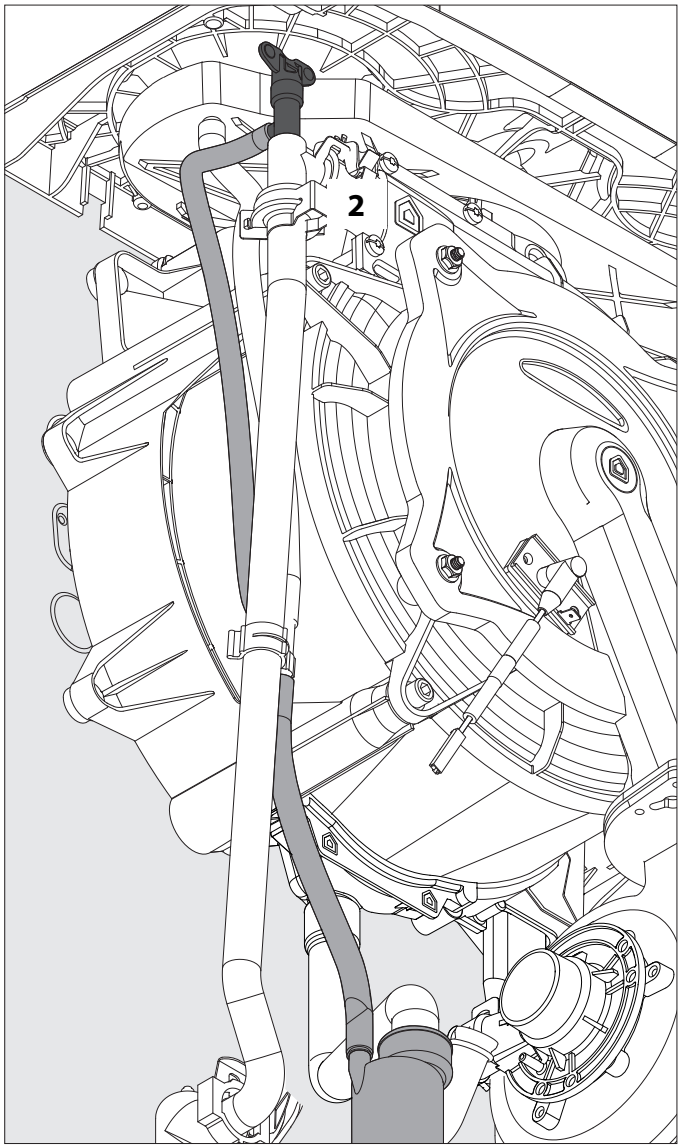

A beindítás folyamata
A kazán bekapcsolásához nyomja meg a vezérlőpanel ON/OFF gombját: a kijelző világítani kezd.
Megkezdődik az inicializálási folyamat, amelynek előrehaladását egy állapotjelző mutatja.



A folyamat végét követően a kijelzőn a központi fűtés és a használati melegvíz-kör beállított hőmérsékletei láthatók *(kijelző konfiguráció: Kazán Alap)*.



A kazán a dátum, idő és nyelv beállítását kéri.
A felhasználói kézikönyv FELHASZNÁLÓI MENÜ fejezetében leírtak szerint járjon el.

ELSŐ BEÜZEMELÉS
A LÉGTELENÍTÉS ÉS AUTOMATIKUS KALIBRÁCIÓ INDÍTÁSA

1. Bizonyosodjon meg arról, hogy:

- a gázcsap nyitva van;
- az elektromos bekötés megfelelően lett elvégezve. Minden esetben győződjön meg arról, hogy a zöld-sárga földkábel hatékony földelésre legyen kapcsolva;
- csavarhúzó segítségével emelje meg az automatikus légtelenítő szelep dugóját;
- a füstgázelvezető csövek megfelelők és nincsenek eltömődve;

FONTOS!
A KALIBRÁLÁSI ELJÁRÁS ÉS A CO_2-ÉRTÉK MÉRÉSE SORÁN FONTOS, HOGY A KAZÁN ZÁRT ELÜLSŐ BURKOLATTAL MŰKÖDJÖN ÉS A LEVEGŐBEVEZETÉS / FÜSTGÁZKIVEZETÉS HIÁNYTALANUL ÖSSZE LEGYENEK SZERELVE.

- a helyiség szellőzéséhez szükséges nyílások nyitva vannak (B típusú rendszerek)!
- Ellenőrizze, hogy a szifonban van-e víz; ha nincs, akkor újra kell tölteni. Szükség esetén nyissa ki a kézi légtelenítőt a fő hőcserélőn, amíg teljesen fel nem töltődik.

Megjegyzés: Ha a kazánt hosszabb időszakokra nem használják, a szifont az újbóli beindítást megelőzően fel kell tölteni. Ennek elmulasztása veszélyt jelent, mivel füstgázok juthatnak a környezetbe.

2. A bemeneti statikus gáznyomás ellenőrzése
Lazítsa meg az **1**. sz. csavart, és csatlakoztassa nyomásmérő vezetékét.
A bemeneti nyomásnak meg kell felelnie a kazánhoz tervezett gáztípusnak megfelelően megállapított értéknek, lásd az értékkülönbségeket összegző Táblázatot.

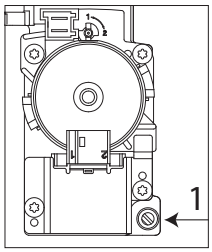

FIGYELEM!!
A KAZÁN NEM HELYEZHETŐ ÜZEMBE, HA A NYOMÁS NEM FELEL MEG A TÁBLÁZATBAN MEGJELÖLT ÉRTÉKNEK "GÁZSZABÁLYOZÁSI TÁBLÁZAT"

3. A RENDSZER LÉGTELENÍTÉSÉNEK ÉS AZ AUTOMATIKUS GÁZKALIBRÁLÁS.

- Indítsa el a kazánt (a ki/be gomb megnyomásával). A kijelző bekapcsolása után néhány másodperc múlva elindul a légtelenítés és az automatikus kalibráció folyamata.

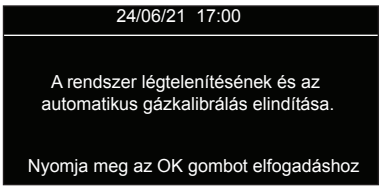

- Nyomja meg az OK gombot.
A kijelzőn a következő látható:

"Figyelem! A folyamat csak szakember által végezhető el. Folytatáshoz tartsa nyomja az OK gombot 5 másodpercig"

- Nyomja meg az OK gombot 5 másodpercig, a kijelzőn a következő látható:

Rendszer légtelenítés
"A folyamat aktiválja a légtelenítést, melyet ajánlott elvégezni. Folytatás az Ok gombbal, kilépés az ESC megnyomásával".

- Nyomja meg az OK gombot.
A kazán 7 perces kilevegőztetési ciklusa elindul.
A légtelenítés alatt nyissa ki a kézi légtelenítőt (2) a kazántesten, és zárja el, amikor légmentes, tiszta víz látható.



A ciklus végén ellenőrizze, hogy a rendszer teljesen kilevegőzött-e, és ellenkező esetben ismételje meg a fenti műveleteket
A kijelzőn a következő látható:

"Ha továbbra is van levegő a rendszerben, akkor indítsa újra a légtelenítés funkciót az OK gomb megnyomásával, egyébként lépjen ki az ESC gombbal."

- Nyomja meg az ESC gombot.

(Ellenőrizze a nyomásmérőn, hogy a rendszerben levő túlnyomás legalább 1 bar. Ha nincs elengedő nyomás, nyissa ki a feltöltő csapot, majd zárja el amikor eléri az 1-1,5 bar-t.).

Figyelem! Amennyiben a fűtőköri nyomás csökken, a kijelző **"Figyelmeztetés 1P4"**-et mutat. (**241**-es paraméter, nyomás probléma).
Ha a nyomás a veszélyes szint alá csökken, akkor a kijelzőn megjelenik a **108**-as hibakód. Nyissa ki a feltöltő csapot, majd 1-1,5 bar-nál zárja el.





A FENTIEK ESETÉN A LÉGTELENÍTÉS ÉS KALIBRÁLÁS FOLYAMATA MEGSZAKAD. A RENDSZER FELTÖLTÉSE UTÁN A KIJELZŐ FELHÍVJA A FIGYELMET AZ ÚJRA KALIBRÁLÁS SZÜKSÉGESSÉGÉRE.

• A légtelenítés lefutása után a kijelző a gáztípus beállítását mutatja.
Adja meg a használt gáz típusát, nyomja meg a **b** > gombot, hogy kiválassza a következők közül:
0 = földgáz **(gyári alapbeállítás)**
1 = PB-gáz
2 = G230 - (IT)
3 = NE HASZNÁLJON
4 = NE HASZNÁLJON



(*) A KAZÁN GYÁRILAG FÖLDGÁZRA (G20) VAN ÁLLÍTVA. HA MÁS GÁZTÍPUSRA KELL ÁTÁLLÍTANI, AKKOR AZ ELSŐ AUTOMATIKUS KALIBRÁCIÓ ELŐTT ÁLLÍTSA A CSAVART 2-ES ÁLLÁSBA PB GÁZHOZ.
1 POZÍCIÓ = FÖLDGÁZ
2 POZÍCIÓ =PB GÁZ

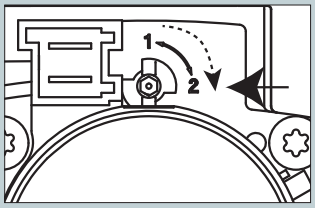

Nyomja meg az OK gombot.
A kijelzés csak gáz-átállítás esetén jelenik meg beüzemeléskor:

"Ellenőrizze, hogy a gázszelep választó csavar az 1. helyzetben van-e a földgáz és a G230 esetében, a 2. az LPG esetében."

Nyomja meg az OK gombot. A kijelzőn ez látható:

"Nyomja meg az Ok gombot az automatikus kalibrálási funkció elindításához, Esc billentyűt az eljárás kihagyásához."

• Az Automatikus Kalibráció indításához nyomja meg az OK gombot.



Az eljárás néhány percet vesz igénybe.

Ha a kalibrálás befejeződött, a kazán visszatér a főképernyőre.

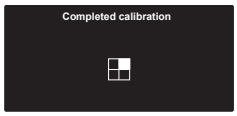



FIGYELEM!!
Ha a kalibrálási művelet nem megfelelően történik, a kijelzőn a "Befejezetlen kalibrálás" felirat ÉS HIBA KÓD 10 TÖBBSÉGBŐL (lásd a B táblázatot).

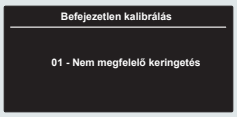

ISMÉTELJE MEG AZ ELJÁRÁST A FENTIEK SZERINT. HA A KAZÁN TOVÁBBRA IS HIBÁT JELEZ, LÉPJEN KAPCSOLATBA SZAKKÉPZETT SZERELŐVEL.

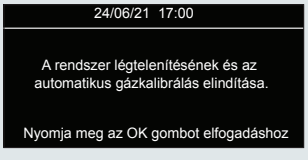

„B" táblázat

	Hiba	Leírás
01		Elégtelen keringés. Bizonyosodjon meg az alábbiakról: - a keringető szivattyú megbízhatóan működik - a rendszerben levő víznyomás megfelelő mértékű
02	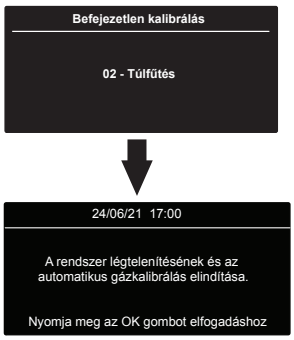	- Fűtés módban 88°C-nál magasabb előremenő hőmérséklet - 88°C-nál magasabb előremenő hőmérséklet a fűtőkörben, vagy 67°C-nál magasabb visszatérő hőmérséklet H.M.V üzemmódban. (Nyisson ki egy csapot vagy a zónaszelepeket/termosztatikus szelepeket, hogy elvezesse a hőt a készülékből).
03		A 03-as hibakód és a felismert hiba (Pl.: 110 Előremenő NTC hibás - részletek a hibakódokat összegző táblázatban) felváltva látható a kijelzőn 10 másodpercig. Nyomja meg az Újraindítás gombot a folyamat leállításához. A kijelzőn ezután megjelenik a felhívás a kalibráció újraindítására. Biztonsági leállás esetén amennyiben a probléma magától megoldódik, úgy a kijelzőn automatikus kalibrálás kezdeményezése látható. **Amennyiben a készülék ismételten biztonsági leállást kér, kapcsolja ki. Bizonyosodjon meg róla hogy a külső villamos hálózat kapcsolója is kikapcsolt állapotban van, zárja el a gázszelepet, majd vegye fel a kapcsoltot egy szakemberrel.**

FIGYELEM!!
AUTOMATIKUS KALIBRÁCIÓT A KÖVETKEZŐ ESETEKBEN KELL VÉGEZNI:
- **VENTILÁTOR, GÁZSZELEP, LÉG / GÁZKEVERŐ, ÉGŐFEJ, ELEKTRÓDA CSERÉJE ESETÉN.**
- **VEZÉRLŐPANEL CSERÉJE ESETÉN**
- **GÁZTÍPUS ÁTÁLLÍTÁSA ESETÉN**
- **AZ ALÁBBI PARAMÉTEREK MÓDOSÍTÁSA ESETÉN:**
  220 - LASSÚGYÚJTÁS %-OS ÉRTÉKE
  231 - MAXIMÁLIS FŰTÉSI TELJESÍTMÉNY %
  232 - MAXIMÁLIS FŰTÉSI TELJESÍTMÉNY %
  233 - MINIMÁLIS KAZÁN TELJESÍTMÉNY %
  234 - MAXIMUM ABSZOLUT FŰTÉSI TELJESÍTMÉNY %

4. A mérőeszköz előkészítése

Csatlakoztassa a hitelesített mérőeszközt az égéstermékek bal oldali ellenőrző csatlakozójába, kicsavarva a csavart és eltávolítva a záróelemet.

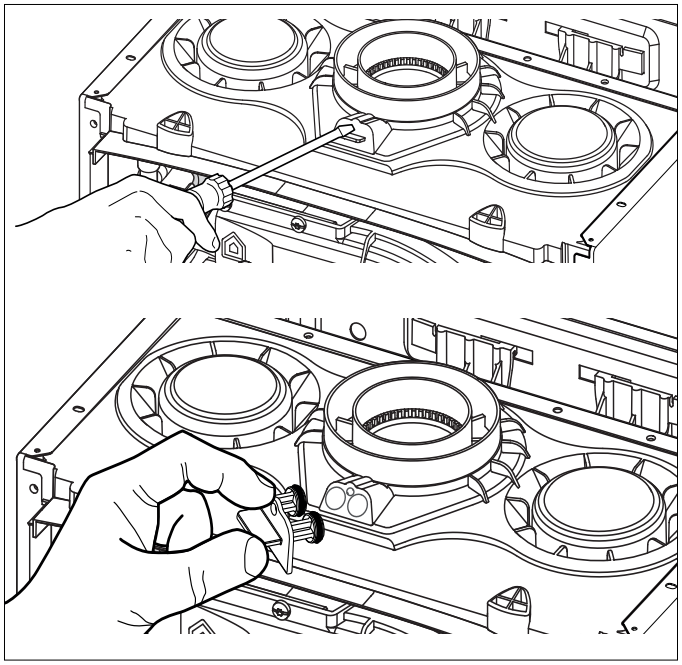

5. Hálózati gáznyomás ellenőrzése

Lazítsa Meg az **1**-essel jelölt csavart és csatlakoztassa a nyomásmérő csövét.
A kazánt a HMV maximális teljesítményen kapcsolja be a „Kémény funkció" aktiválásával (10 másodpercig tartsa nyomva a RESET gombot, majd a **b >** gomb lenyomásával válassza ki a „HMV maximális teljesítményt") Gázszivárgás jelző sprével ellenőrizze , hogy van-e szivárgás.

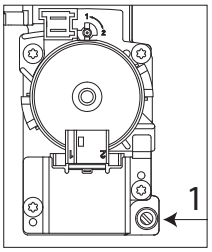

FIGYELEM!!
A KAZÁN NEM HELYEZHETŐ ÜZEMBE, HA A NYOMÁS NEM FELEL MEG A TÁBLÁZATBAN MEGJELÖLT ÉRTÉKNEK "GÁZSZABÁLYOZÁSI TÁBLÁZAT"

6. CO_2 kalibráció

Átmeneti teljesítmény
Nyissa ki teljesen a meleg vizes csapot.
Válassza ki a **Kéményseprő** funkciót, megnyomva a **RESET** gombot 5 másodpercen keresztül.
Figyelem! A Kéményseprő funkció aktiválásával a kazánból kilépő víz hőmérséklete 65°C fölé emelkedhet.



A kijelző a Kéményseprő menüpont alatt kijelzi, hogy a kéményfunkció aktív.
A kazán maximális fűtési teljesítményen működik.
Nyomja meg a b > gombot a CO2-kalibráció kiválasztásához
A kazán maximális teljesítménnyel aktiválja a kalibrálást.



Olvassa le a CO2 értéket (%) és hasonlítsa össze az alábbi A táblázatban szereplő értékekkel

„A" táblázat		
Gáz	**ALTEAS ONE + NET / GENUS ONE + WIFI**	
	CO_2 (%)	O_2 (%)
G20	9,7 ÷ 7,0 **(*)**	3,6 ÷ 8,4
G25.1	10,7 ÷ 8,4 **(*)**	
G30	10,7 ÷ 8,4 **(*)**	5,0 ÷ 8,4
G31	10,7 ÷ 8,4 **(*)**	4,6 ÷ 8,1

(*) Ha az égő és az elektróda új (<500 üzemóra), a C02 érték minimális teljesítménynél az alsó határérték közelében lehet (7% földgáz vagy 8,4% G25.1 határgáz és PB-gáz esetében), és ez a normális érték. Amikor a üzemórák száma növekedni fog, a minimális teljesítményen mért C02-érték is a tartomány átlagos értékéig fog nőni.

AZ ÉRTÉKEK ZÁRT BURKOLAT MELLETT ÉRTENDŐK.

A kijelző néhány másodperc múlva megjelenít egy beállítósávot.
Nyomja meg a b < > gombokat az érték beállításához.
Az érték ± 0,5%-kal módosítható.
Nyomja meg az OK gombot a megerősítéshez

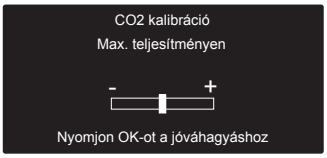

A kijelzőn megjelenik:
A kazán minimális teljesítmény mellett aktiválja a kalibrálást.



Olvassa le a CO2 értéket (%) és hasonlítsa össze az **A táblázatban** szereplő értékekkel
A kijelző néhány másodperc múlva megjelenít egy beállítósávot.
Nyomja meg a b < > gombokat az érték beállításához.
Az érték ± 0,5%-kal módosítható.
Nyomja meg az OK gombot a megerősítéshez.



A kalibrálás befejezése után a kijelzőn a következő látható:
Nyomja meg az OK gombot.
Nyomja meg az ESC gombot a főképernyőre való visszatéréshez.

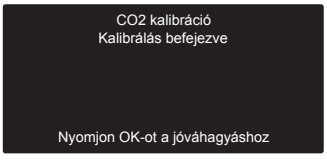

7. A beállítás vége

Lépjen ki a **kéményseprő** módból a RESET gomb megnyomásával.
Zárja el a teljesen kinyitott meleg csapot.
Szerelje vissza a készülék előlapját.
Szerelje vissza az égéstermékek ellenőrzésére szolgáló csatlakozók záróelemét.

Megjegyzés: a **kéményseprő** funkció 30 perc után automatikusan kikapcsol vagy a **RESET** gomb megnyomásával kézileg kikapcsolható.

FONTOS MEGJEGYZÉS

A normál működés során a rendszer időnként ellenőrzi és szükség esetén korrigálja (automatikus kalibrációs eljárás) a égést az elektróda, a vezérlőpanel és a gázszelep segítségével. A következő üzenet jelenhet meg a kijelzőn:



Normális esetben a kazán automatikusan kalibrálódik, csak néhány szélsőséges esetekben lehet szükség a felhasználó beavatkozására. A kijelzőn a következő üzenet jelenik meg (ez látható a hibalistában is és a webalkalmazásban 805-ös hibaként jelenik meg, ezt lehetséges távolról resetelni), ekkor a felhasználónak meg kell nyomnia a reset gombot.

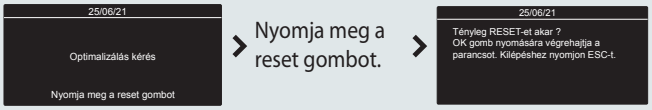



A kalibrálás befejezéséhez ajánlott legalább 1 percig fűtés-kérést (melegvíz- vagy fűtés-kérés) indítani, vagy addig, amíg az "Automatikus kalibrálás aktív" jelzés el nem tűnik a kijelzőről. Ha az első reset gombnyomás után nem történik fűtés-kérés, a kalibrálás a következő időpontban történik meg fűtés-kérés esetén.

Max. fűtési teljesítmény beállítása

Ez a paraméter korlátozza a kazán hasznos teljesítményét.
A százalékos érték megegyezik a min. teljesítmény (0) és a max. teljesítmény (99) közötti teljesítmény értékével, amelyet az alábbi grafikon mutat.
A kazán maximális teljesítménye ellenőrzéséhez lépjen a 231. paraméterhez.

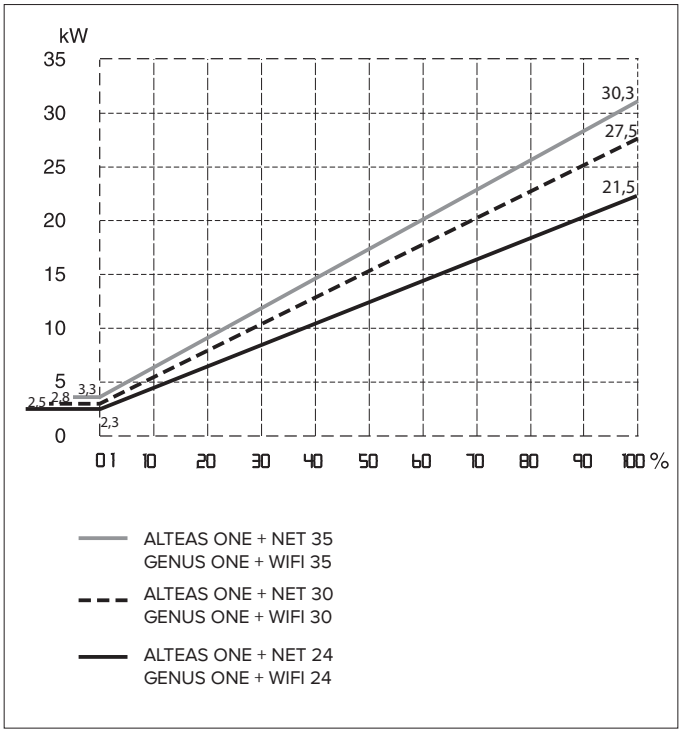

Lassú gyújtás

Ez a paraméter korlátozza a kazán hasznos teljesítményét a gyújtási fázis alatt.
A százalékos érték megegyezik a hasznos teljesítmény értékével a minimális teljesítmény (0) és a maximális teljesítmény (99) között
A kazán lassú gyújtása ellenőrzéséhez lépjen a 2. menübe/2. almenübe/0 paraméterhez.

Fűtés késleltetett gyújtásának beállítása

Ez a paraméter (2. menü/3. almenü/5. paraméter) lehetővé teszi manuálisan (0) vagy automatikusan (1) a várakozási idő beállítását az égő következő újragyújtásához a kioltás után azért, hogy megközelítsük a hőmérséklet felügyeleti értékét.
Manuális választással lehetőség van az előciklus beállítására (0-7 perc) a 2. paraméterre/3. almenü/6. paraméter
Automatikus választással az előciklust a kazán automatikusan kiszámítja a hőmérséklet felügyeleti értéke alapján.

Gázszabályozási táblázat

	Paraméter	ALTEAS ONE + NET / GENUS ONE + WIFI											
		24				30				35			
		G20	G25.1	G30	G31	G20	G25.1	G30	G31	G20	G25.1	G30	G31
Alsó Wobbe jelzőszám (15 °C, 1013 mbar) (MJ/m3)		45,67	35,25	80,58	70,69	45,67	35,25	80,58	70,69	45,67	35,25	80,58	70,69
Hálózati gáznyomás min-max (mbar)		17-25	18-33	25-35	25-45	17-25	18-33	25-35	25-45	17-25	18-33	25-35	25-45
Lassú gyújtás	**220**	58		45		58		50		47		51	
Max. fűtési teljesítmény beállítása	**231**	66		65		66		65		68		65	
Ventilátor min. sebessége (%)	**233**	0		0		0		0		0		0	
Max. RPM százalék fűtés esetén(%)	**234**	83		83		93		93		89		89	
Max. RPM százalék használati víz esetén (%)	**232**	100		100		100		100		100		100	
A 202-es paraméter beállítása:	**202**	0	0	1	1	0	0	1	1	0	0	1	1
Max./min. gázmennyiség (15 °C, 1013 mbar) (nat - m3/h) (GPL - kg/h)	max. használati víz	2.75	3.19	2.05	2.02	3.17	3.69	2.37	2.33	3.65	4.24	2.72	2.68
	max. fűtés	2.33	2.70	1.73	1.71	2.96	3.44	2.21	2.18	3.28	3.81	2.44	2.41
	mini	0.28	0.32	0.26	0.26	0.32	0.37	0.24	0.23	0.37	0.43	0.34	0.33

Átállítás más gázminőségre

A készülékek kialakítása lehetővé teszi a különböző gáztípusokkal (G20-G31) történő használatot. A gáz átváltását képzett szakembernek kell elvégeznie.

Nem szükséges átalakító készlet, mert a kazánt automatikus gáz-adaptációs rendszerrel láttuk el.
Az alábbi módon járjon el:

1. Módosítsa a 202. sz. paramétert az új gáztípusra (lásd a Műszaki területet). A kijelzőn megjelenik a "A kazán kalibrálásra szorul" hibajelzés.
2. Forgassa el a csavart a 2-es helyzetbe a gázszelepen (G30 or G31).
3. Végezze el a kalibrálási eljárást és a CO2-ellenőrzést, ahogy az Égésellenőrzés c. szakaszban olvasható.
   Megjegyzés: Ha az automatikus kalibrálás nem történik meg, akkor a a rendszer az első gyújtáskor elvégzi a kalibrálást.
4. Végül ragassza fel az új gáztípust jelző új címkét az adatlap közelében (a címkét a termékhez mellékeltük).
5. Ellenőrizze és javítsa ki az esetleges gázszivárgást.

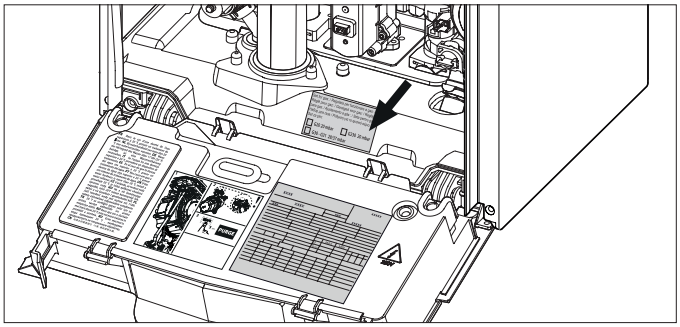

Set for gas: / Réglé pour gaz: / Seta pentru gaz: / Urządzenie grzewcze przystosowane do gazu / Gázzal való üzemelésre beszabályozva / Набор для газа / Gaz için ayarlanmiştir / Seřizeno pro plyn

- ☐ G20 20 mbar
- ☐ G25.1 25 mbar
- ☒ G30 29 mbar
- ☐ G2.350 13 mbar
- ☐ G27 20 mbar
- ☐ G31 37 mbar

Példa: LPG gáztípusra beállított kazán

A KAZÁN GYÁRILAG FÖLDGÁZRA VAN BEÁLLÍTVA (G20). HA SZÜKSÉGES A GÁZTÍPUST G30-RA VÁLTOZTATNI VAGY G31-RE (PB GÁZ), ÁLLÍTSUK ÁT A CSAVART A 2 POZÍCIÓBA.
1 POZÍCIÓ = FÖLDGÁZ
2 POZÍCIÓ = PB GÁZ

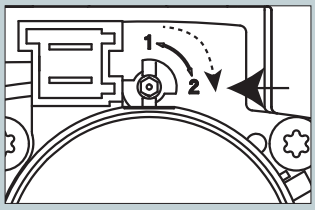

FIGYELEM!!
AUTOMATIKUS KALIBRÁCIÓT A KÖVETKEZŐ ESETEKBEN KELL VÉGEZNI:

- **VENTILÁTOR, GÁZSZELEP, LÉG / GÁZKEVERŐ, ÉGŐFEJ, ELEKTRÓDA CSERÉJE ESETÉN.**
- **VEZÉRLŐPANEL CSERÉJE ESETÉN**
- **GÁZTÍPUS ÁTÁLLÍTÁSA ESETÉN**
- **AZ ALÁBBI PARAMÉTEREK MÓDOSÍTÁSA ESETÉN:**
  220 - LASSÚGYÚJTÁS %-OS ÉRTÉKE
  231 - MAXIMÁLIS FŰTÉSI TELJESÍTMÉNY %
  232 - MAXIMÁLIS FŰTÉSI TELJESÍTMÉNY %
  233 - MINIMÁLIS KAZÁN TELJESÍTMÉNY %
  234 - MAXIMUM ABSZOLUT FŰTÉSI TELJESÍTMÉNY %

Auto funkció

Ez a funkció lehetővé teszi, hogy a beállított szobahőmérséklet elérése és tartása érdekében a kazán önállóan hozzáigazítsa működési jellemzőit (a fűtőelemek hőmérsékletét) a külső körülményekhez.
A kazánhoz csatlakoztatott perifériáknak, és a szabályozásban részt vevő zónák számának megfelelően a kazán önállóan szabályozza az előremenő víz hőmérsékletét.
Ezért tehát állítsa be a különböző paramétereket (lásd szabályozási menü)!
A funkció aktiválásához nyomja meg az AUTO gombot!



További információkért olvassa el az ARISTON hőmérséklet-szabályozásról szóló kézikönyvét!

1. példa:

EGYZÓNÁS MAGAS HŐMÉRSÉKLETŰ RENDSZER KÉTPONTSZABÁLYOZÁSÚ SZOBATERMOSZTÁTTAL:
ebben az esetben a következő paramétereket be kell állítani:

421 - Érzékelős hőmérséklet-szabályozás aktiválása - válassza a 04-et = Alap hőmérséklet-szabályozás

244 - Felfutási idő (opcionális) az előremenő víz hőmérsékletének 4 °C-os lépéseiben beállítható a felfutási várakozási idő. Az érték a berendezés és a rendszer típusának a függvényében eltérő lehet. Ha a felfutási idő 00, a funkció nincs bekapcsolva.

2. példa:

EGYZÓNÁS MAGAS HŐMÉRSÉKLETŰ RENDSZER KÉTPONTSZABÁLYOZÁSÚ SZOBATERMOSZTÁTTAL ÉS KÜLSŐ ÉRZÉKELŐVEL:
ebben az esetben a következő paramétereket mindenképpen be kell állítani:

421 - Érzékelős hőmérséklet-szabályozás aktiválása - válassza a 01-et = csak külső érzékelő

422 - Válassza ki a hőmérséklet-szabályozási görbét - a berendezés, a rendszer, az épület-hőszigetelés stb. típusa alapján válassza ki a megfelelő görbét!

423 - Ha szükséges, az alapjel hőmérsékletének növelésével, illetve csökkentésével tolja el párhuzamosan a görbét (Az alapjel hőmérséklete a fűtésihőmérséklet-szabályozó tekerőgomb segítségével a felhasználó által is megváltoztatható, és ha az AUTO funkció be van kapcsolva, a tekerőgombbal elvégezhető a görbe párhuzamos eltolása).

3. példa:

EGYZÓNÁS MAGAS HŐMÉRSÉKLETŰ RENDSZER REMOCON TÁVVEZÉRLÉSSEL ÉS KÜLSŐ ÉRZÉKELŐVEL:
ebben az esetben a következő paramétereket be kell állítani:

421 - Érzékelős hőmérséklet-szabályozás aktiválása - válassza a 0-t = csak külső érzékelő + környezeti érzékelő

422 - Válassza ki a hőmérséklet-szabályozási görbét - a berendezés, a rendszer, az épület-hőszigetelés stb. típusa alapján válassza ki a megfelelő görbét!

423 - Ha szükséges, az alapjel hőmérsékletének növelésével, illetve csökkentésével tolja el párhuzamosan a görbét (Az alapjel hőmérséklete a szabályozó tekerőgomb segítségével a felhasználó által is megváltoztatható, és ha az AUTO funkció be van kapcsolva, a tekerőgombbal elvégezhető a görbe párhuzamos eltolása).

424 - A környezeti érzékelő hatása - a segítségével beállítható a környezeti érzékelő hatása az előremenő víz hőmérséklet-alapjelének kiszámítására (20 = maximális, 0 = minimális hatás).

A készülék leállásának esetei
A kazán belső vezérlésen keresztül védett a nem megfelelő működés kiküszöbölésére. A belső vezérlésben egy mikroprocesszoros kártya biztonsági zárolást hoz működésbe, ha szükséges. A készülék zárolása esetén egy hibakód jelenik meg a kijelzőn, ami a leállás okát jelzi.
Két leállási típus különböztethető meg:

Biztonsági leállás
Ez a típusú hiba „változékony" típusú, vagyis az előidézett ok megszüntetésével a hiba automatikusan eltűnik.
A kijelzőn a hibakód és a hiba leírása látható.
"**Hiba 110** - Fűtésoldali előremenő NTC hibás"



Amint a zárolás oka megszűnik, a kazán újraindul, és tovább működik.
Ha a kazán még mindig biztonsági leállást jelez, kapcsolja ki a kazánt.
A külső villamos kapcsolót helyezze OFF állásba, zárja el a gázszelepet, és vegye fel a kapcsolatot szakemberrel.

Elégtelen víznyomás miatti biztonsági leállás
Amennyiben a fűtőkörben nincs elegendő víznyomás, A kijelzőn a "**Hiba 108** - Feltöltés szükséges" üzenet jelenik meg.



Ellenőrizze a nyomást, és mielőtt a víznyomás az 1–1,5 bar-t elérné, zárja el a csapot.
A kazán alatt található feltöltőcsap segítségével a rendszer újratölthető vízzel, így a rendszernyomás helyreállítható.
Ha gyakran van utántöltésre szükség, kapcsolja ki a kazánt, a külső elektromos kapcsoló KI pozícióba történő állításával áramtalanítsa a készüléket, zárja el a gázcsapot, és az esetleges vízszivárgások felderítésére hívjon képzett szakembert.

Zárolási leállás
Ez a hiba „nem változékony", vagyis nem tűnik el automatikusan az ok megszüntetésével.
A kijelzőn a hibakód és a hiba leírása látható.
"**Hiba 501** - Nincs lángérzékelés - Nyomja meg a Reset gombot"
Ebben az esetben automatikusan nem indul újra a kazán, a normál működés visszaállítására nyomja meg a **Reset**gombot a vezérlőpanelen. Néhány sikertelen újraindítási kísérlet után vegye fel a kapcsolatot szakemberrel.



Fontos
Ha a letiltás gyakran ismétlődik, az ARISTON kft. Szervizpartnereinek felkeresése ajánlott (www.Mtsgroup.Hu). Biztonsági okokból a kazán 15 perc alatt 5 újraindítást engedélyez (a **Reset**).
Gomb újbóli megnyomásával). Ha a letiltás elszórtan jelentkezik, nem alakul ki probléma.

A hibakód első számjegye (pl.: 1 01) azt jelzi, hogy a kazán melyik működési egységében történt a hiba:
1 - elsődleges kör
2 - használati-melegvizes kör
3 - belső elektromosság
4 - külső elektromosság
5 - bekapcsolás és gyújtás
6 - levegőbemenet–füstgázkimenet
7 - Többkörös fűtés
8 - Égésszabályozó rendszer

Figyelmeztetés a rendellenes működésről
Az ilyen figyelmeztetések a kijelzőn a következő formában jelennek meg:
Figyelmeztetés 5P1 = Az első gyújtás sikertelen
A működési egységet jelölő első számjegyet egy P (figyelmeztetés) követi, majd a vonatkozó figyelmeztetés kódja.

Figyelmeztetés a keringtető szivattyú rendellenes működéséről
A keringtető szivattyún egy, a működés állapotát jelző lámpa található:
Lámpa nem világít : A keringtető szivattyú nincs áram alatt.
Lámpa állandó fénnyel zölden világít: A keringtető szivattyú aktív
Lámpa zölden villog: Sebességváltás folyamatban
Lámpa piros : A keringtető szivattyú akadályozva van, vagy nincs benne víz.

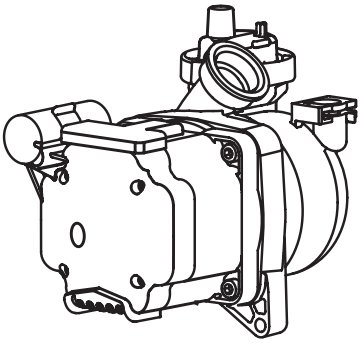

Fagymentesítő funkció
A fagyvédelmi funkció a fűtésoldali előremenő NTC szondán működik, függetlenül más szabályozástól, az elektromos feszültséggel való csatlakozás alkalmával.
Ha az előremenő NTC szonda 8°C alatti hőmérsékletet mér, a szivattyú még 2 percig működik. Az első néhány perces keringés után az alábbi esetek vizsgálhatóak meg:
a) ha az előremenő hőmérséklet 8°C-nál nagyobb, az áramlás megszakad;
b) ha az előremenő hőmérséklet 3°C és 8°C között van, még két percig működik;
c) az előremenő hőmérséklet 3°C-nál kisebb, az égő bekapcsol a legkisebb teljesítményen, amíg a hőmérséklet el nem éri a 33°C-ot; az égő lekapcsol, és a kazán még 2 percig utókeringést végez.

A fagyásvédelem funkció bekapcsolását a kijelzőn a ❄ szimbólum jelzi.
A fagymentesítő funkció kizárólag az alábbi esetekben aktiválódik (megfelelően működő kazánnál):
- megfelelő a rendszernyomás;
- ⏻ jel világít;
- a kazán gázellátást kap.

Hibakódok összegzése

Fűtési körforgás			Láthatóság
101	Túlfűtés	Reset	Kijelző
102	Nyomásérzékelő hiba		
103	Nem megfelelő keringetés	Reset	
104			
105			
106			
107			
108	Feltöltés szükséges		
109	Magas rendszernyomás		
110	Fűtésoldali előremenő NTC, nyitott kör/ zárlatos	Reset	
112	Fűtésoldali visszatérő NTC, nyitott kör/ zárlatos		
114	Külső hőmérséklet nem áll rendelkezésre		
	Hiba történt mind a külső szonda telepítésével, mind az internet által észlelt külső hőmérséklet mellett.		
116	Nyitott padló érzékelő		Kijelző
147	Szivattyú tiltva	Reset	
148	Nem megfelelő keringetés		
	látható a 247 = 0 paraméterrel		
149	Szivattyú általános hiba		Kijelző
151	Szivattyú elektromos hiba		
162	Kazán beállítási hiba	Figyelmeztetés	Hibalista
163	Kazán beállítás OK		
164	Kazán beállítás rendben - várakozás az NTC-kre		
165	Kazán beállítás hiányzik		
166	Kazán beállítás elfogadva		
167	Kazán beállítás várakozás a RESET-re		
1P1	Nem megfelelő keringetés		
1P2			
1P3			
1P4			Kijelző
HMV kör			
205	HMV-érzékelő hibás - Napelemes készlet (opció)		Kijelző
Belső panelhibák			
301	EEPROM hiba		Kijelző
303	Fő vezérlőpanel hiba	Reset	
304	Túl sok újraindítás		
306	Fő vezérlőpanel hiba		
307	Fő vezérlőpanel hiba	Reset	
309	Gáz relé hiba		
313	Alacsony feszültség hiba		
315	Szivattyú kommunikációs hiba	Figyelmeztetés	
323	PCB rendszerhiba		Hibalista
	A kijelzőn megjelenik: “Hiba Kapcsolja a kazánt ki/be, majd nyomja meg a reset gombot is, ha ez az üzenet ismét megjelenik“ Nyomja meg a RESET gombot.		
3P9	Karbantartás szükséges - Hívja a szervizest	OK	Kijelző

Külső panelhibák			Láthatóság
411	1. szobai érzékelő nem elérhető		Kijelző
412	2. szobai érzékelő nem elérhető		
413	3. szobai érzékelő nem elérhető		
Gyulladás és észlelés			
501	Nincs lángérzékelés (5-ször egymás után 5P6-al)	Reset	Kijelző
502	Lángészlelés zárt gázszeleppel		
503	Lángészlelés zárt gázszeleppel	Reset	
504	Lángleszakadás		
5P3	Lángleszakadás	Figyelmeztetés	Hibalista
5P6	Nincs láng		
Levegőbeszívás/ égéstermék elvezetés			
612	Ventilátor hiba (a sebesség magasabb vagy alacsonyabb, mint a beállított értékek)	RESET	Kijelző
Multizónás fűtés (Zónavezérlő Modul - opció)			
701	1. fűtőkör érzékelő hiba		Kijelző
702	2. fűtőkör érzékelő hiba		
703	3. fűtőkör érzékelő hiba		
711	1. fűtőkör visszatérő ági érzékelő hibs		
712	2. fűtőkör visszatérő ági érzékelő hibs		
713	3. fűtőkör visszatérő ági érzékelő hibs		
722	2. fűtőkör túlfűtés		
723	3. fűtőkör túlfűtés		
750	ZM nem definiálható hidraulikus séma		
7P0	Szivattyú tiltva		Figyelmeztetés
7P1	Szivattyú alacsony keringési sebesség		
Égésszabályozó rendszer			
801	Kalibrációs hiba		Hibalista
802	Kalibrációs hangolási hiba		Kijelző
804	Leválasztó csatoló egység szükséges		
805	Kalibrációs hiba		Hibalista
875	Ionizációs szabályzás eltérés	Reset	Kijelző
876	Kalibrációs hiba		
877	Szelepmozgató meghajtó hiba	Reset	
8P1	Ionizációs szabályzás eltérés	Figyelmeztetés	
8P2	Offset adaptáció befejezetlen		
8P7	Komfort logika kalibrálás		Hibalista
8P8	Komfort logika kalibrálás		
8P9	Komfort logika kalibrálás		

MEGJEGYZÉS – 804. SZ. HIBAJELZÉS:
HA A KAZÁNT NAPELEMES VAGY HIBRID RENDSZEREKHEZ TARTOZÓ ELEKTRONIKUS BERENDEZÉSEKHEZ KÍVÁNJA CSATLAKOZTATNI, AKKOR A 3319171. SZ. TARTOZÉKKÓDDAL ELLÁTOTT Clip-In TARTOZÉKOT KELL FELSZERELNI (CSAK A NEM JÓVÁHAGYOTT ILLESZTÉSEK ESETÉN).

MŰSZAKI TERÜLEt- Csak szakemberek részére!
A Műszaki Terület menü segítségével lehetséges a készülék beállítása/konfigurálása az egyes üzembe helyezési eljárások konkrét követelményeinek megfelelően.
A menü ezenkívül fontos információval szolgál a kazán hatékony üzemelésével kapcsolatban.
A Műszaki Terület több kijelző ablakból áll, amelyek segítségével közvetlenül elérhetők a termék egyedi üzembe helyezési / konfigurálási fázisait befolyásoló paraméterek. Az egyes menükre vonatkozó paraméterek felsorolását az alábbi oldalak tartalmazzák.
A különböző paraméterek elérése és módosítása az OK gombbal, valamint a **b** < > programozó gombokkal, és az ESC VISSZA NYÍL ⮌ gombbal lehetséges (lásd a lenti képet).

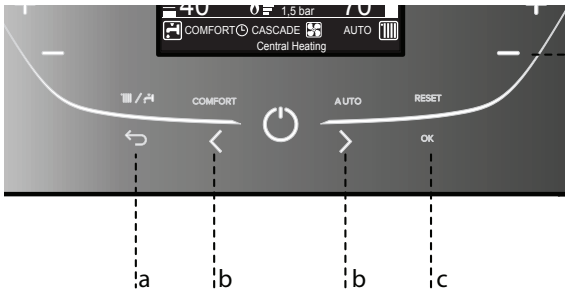

a. ESC-gomb (Vissza)
b. Programozó gombok
c. OK gomb

A Műszaki Terület eléréséhez egyszerre nyomja meg az ESC ⮌ és az OK gombot, és tartsa lenyomva 5 másodpercig. A kijelző a szervizkódot fogja kérni.



Nyomja meg a **b** < > programozógombot a 234 kódhoz, és nyomja meg az OK gombot.
A Műszaki Területen belüli lépegetéshez nyomja meg a **b** < >programozógombot, majd nyomja meg az OK gombot a kiválasztott ablakhoz való hozzáféréshez.
Nyomja meg a **b** < > programozógombot egy paraméter kiválasztásához, majd nyomja meg az OK gombot a hozzáféréshez.
Egy adott paraméter értékének módosításához nyomja meg a **b** < > programozógombot, majd az érték tárolásához nyomja meg az OK gombot.
Az ESC ⮌ gombbal a módosítás mentése nélkül léphet ki a paraméterből, vissza a normál nézethez.

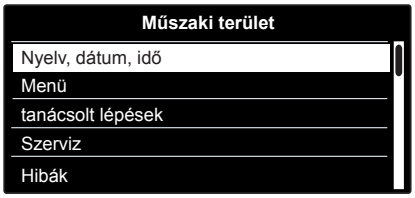

Példa:
A 2.3.1 paraméter (Max. beállítható központi fűtés teljesítmény) módosítása.
Kövesse az alábbi lépéseket:

1. *Egyszerre nyomja meg az ESC ⮌ és az OK gombot, és tartsa lenyomva 5 másodpercig. A kijelző a szervizkódot fogja kérni.*
2. *„**b**” < > gomb megnyomásával segítségével válassza ki a „234” kódot.*
3. *Nyomja meg az OK gombot, a kijelzőn megjelennek az elérhető ablakok.*
4. *„**b**” < > gomb megnyomásával segítségével válassza ki a „Teljes menü”-t.*
5. *A belépéshez nyomja meg az OK gombot, a kijelzőn megjelennek az elérhető menük.*
6. *„**b**” < > gomb megnyomásával segítségével válassza ki a 2. menüt (Kazán paraméterek).*
7. *Nyomja meg az OK gombot, a kijelzőn megjelennek az elérhető almenük.*
8. *„**b**” < > gomb megnyomásával segítségével válassza ki a 2.3 pontot (Központi fűtés – 1. kör)*
9. *Nyomja meg az OK gombot, a kijelzőn megjelennek a 2.3 almenühöz tartozó paraméterek.*
10. *„**b**” < > gomb megnyomásával segítségével válassza ki a 2.3.1 paramétert (Max. fűtési teljesítmény)*
11. *A paraméter megnyitásához nyomja meg az OK gombot. A kijelzőn a következő látható: a paraméter értéke (50%), és a legkisebb illetve legnagyobb megengedett érték.*
12. *„**b**” < > gomb megnyomásával válasszon ki egy új értéket (pl. 46%).*
13. *Az OK gombbal mentse el a módosított értéket. (A módosítás mentése nélkül az ESC ⮌ gombbal léphet ki a paraméterből.)*
14. *A normál nézethez az ESC ⮌ gombbal térhet vissza.*



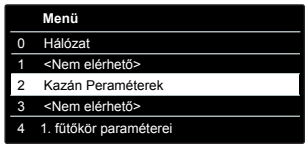

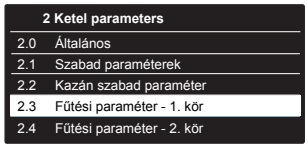

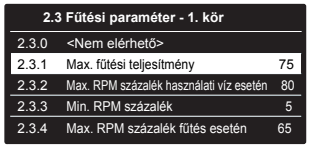



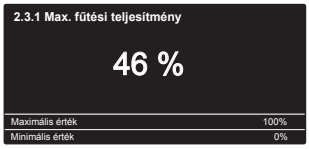

Műszaki terület

Belépési kód beadása *(Csak szakemberek részére!) – „**b**" < > gomb megnyomásával válassza ki a 234 kódot, majd nyomja meg az OK gombot.*

- **Nyelv, Idő és dátum** - *Kövesse a kijelző utasításait. Mentéshez minden beállításnál nyomja meg az OK gombot.*
- **MENU - TELJES MENÜ -** Minden egyes menüre vonatkozó paraméter megtalálható a következő oldalakon.
- **Configuráció irányított**
  - **Kazán**
    - **Konfigurációs paraméterek**
      - Gázoldali beállítások
        Közvetlen hozzáférés a paraméterekhez → 220 - 230 - 231 - 232 - 233 - 234 - 270
      - Beállítások
        Közvetlen hozzáférés a paraméterekhez → 220 - 231 - 223 - 238 - 245 - 246
      - Kijelzése
        Közvetlen hozzáférés a paraméterekhez → 821 - 822 - 823 - 824 - 825 - 827 - 830 - 831 - 832 - 833 - 840 - 835 - 874
      - Fűtési zónák
        Közvetlen hozzáférés a paraméterekhez → 402 - 502 - 602 - 420 - 520 - 620 - 434 - 534 - 634 - 830
    - **Tanácsolt lépések**
      - Rendszer feltölté
      - Rendszer légtelenítése
      - Füstgáz-elemzés
      - CO2 kalibráció
    - **Szerviz opciók**
      - Szervizközpont adatai
      - Szerviz figyelmeztetés elérése
      - Szerviz figyelmeztetés reset
      - Hónapok száma a következő szervizig
    - **Teszt üzem**
      - Szivattyúteszt
      - 3 utas szelep teszt
      - Ventilátor teszt
    - **Paraméterezés (lásd 1. MEGJEGYZÉS)**
    - **Fűtés tömegáram (lásd 2. MEGJEGYZÉS)**
    - **HMV tömegáram referencia (lásd 2. MEGJEGYZÉS)**
- **Szerviz**
  - **Kazán**
    - **Konfigurációs paraméterek**
      - Gázoldali beállítások
        Közvetlen hozzáférés a paraméterekhez → 220 - 230 - 231 - 232 - 233 - 234 - 270
      - Kijelzése
        Közvetlen hozzáférés a paraméterekhez → 821 - 822 - 824 - 825 - 827 - 830 - 831 - 832 - 833 - 840 - 835
      - Kazán alapbeállítása
        Közvetlen hozzáférés a paraméterekhez → 220 - 226 - 228 -229 - 231 - 232 - 233 - 234 - 247 - 250 - 253
      - Automatikus kalibráció
    - **Szivattyú paraméterek**
- **Hibák -** A kijelzőn az utolsó 10 hiba látható a hibakóddal, leírással és dátummal.
  A hibákat a forgatógombbal görgetheti.

1. MEGJEGYZÉS - Paraméterezés
PARAMÉTEREK BIZTONSÁGI MENTÉSE A VEZÉRLŐPANEL ÉS A KIJELZŐPANEL CSERÉJÉHEZ
Ez a funkció lehetővé teszi a kazán számára, hogy 2 óránként automatikusan tárolja a paraméterek biztonsági mentését a kijelző belső flash memóriájában. Ennek a funkciónak köszönhetően a vezérlőpanel cseréje során visszaállítható a korábbi paraméterbeállítás. Olvassa el a használati útmutatót a vezérlőpanel, vagy a kijelzőpanel cseréjéhez.

2. MEGJEGYZÉS - Áramlási sebesség funkciók.
Az Áramlási sebesség funkciók segítségével ellenőrizhető a keringés különböző körülmények között. A használati melegvíz áramlási sebesség funkció használható a következőkhöz olyan ellenállások észlelésére, amelyek csökkentik az áramlási sebesség értékét a belső kazánkörben (pl. lemezes hőcserélő eltömődése miatt). A fűtési áramlási sebesség funkciónak köszönhetően lehetőség van a központi fűtés beszabályozására.

menü	almenü	paraméter	általános ismertetés	érték	üzemi beállítás
BELÉPÉSI KÓD BEADÁSA					
0	**HÁLÓZAT**				
0.	**2**	**HÁLÓZAT**			
0.	**2**	**0**	Hálózati jelenlét	Kazán	
0.	**4**	**HÁLÓZATI JELENLÉT**			
0.	**4.**	**0**	Kijelzőn állítható zónák	0 = 1. Zona 1 = 2. Zona 2 = 3. Zona	
0.	**4.**	**2**	időjárásfüggő gomb nem aktivált	0 = Ki 1 = Be	0
0.	**4.**	**3**	Időprogram szolgáltatás típusa	0 = Standard 1 = Multilivello	1
2	**KAZÁN PERAMÉTEREK**				
2.	**0**	**ÁLTALÁNOS**			
2.	**0.**	**0**	Hmv beállított hőmérséklete	36-60 (°C)	
			*Beállítása a HMV gombbal **„2”***		
2.	**0.**	**1**	HMV előmelegítés	0 = OFF 1 = ON	1
			“SAT” TARTALÉK Csak elektronikus kártya cseréje esetén		
2.	**0.**	**2**	Gáz típus	0 = Földgáz 1 = LPG vagy PB gáz 2 = G 230 (IT) 3 - 4 = NGS (lásd az alábbi megjegyzést)	0
			4 = NGS – FONTOS! NE HASZNÁLJA ÜZEMBE HELYEZÉSRE A paramétert 4-es értékre kell állítani csak speciális telepítési körülmények között, és a MŰSZAKI SZOLGÁLTATÁSUNK felkeresése után.		
2.	**2**	**KAZÁN ÁLTALÁNOS BEÁLLÍTÁSA**			
2.	**2.**	**0**	Aprindere lentă	0 - 100	
			“SAT” TARTALÉK		
2.	**2.**	**3**	Padló termosztát vagy 2 zónás környezeti termosztát kiválasztása	0 = Padló védelmi termosztát 1 = 2 zónás környezeti termosztát	0
2.	**2.**	**4**	Hőmérséklet-szabályozás	0 = Nincs jelen 1 = Jelen van	0
2.	**2.**	**5**	Fűtés késleltetett gyújtása	0 = Kikapcsolva 1 = 10 másodperc 2 = 90 másodperc 3 = 210 másodperc	0
			Bekapcsolva csak 2 zónás interfésszel (választható)		
2.	**2.**	**8**	Kazán változat NEM MÓDOSÍTHATÓ	0 - 5	5
			“SAT” TARTALÉK Csak elektronikus kártya cseréje esetén		
2.	**2.**	**9**	Névleges teljesítmény [kW]		
			“SAT” TARTALÉK Csak elektronikus kártya cseréje esetén		
2.	**3**	**FŰTÉS PARAMÉTER - 1. RÉSZ**			
2.	**3.**	**1**	Max. fűtési teljesítmény beállítása	0 - 100	
			lásd a gázbeállítási táblázat “Beüzemelés” részét		

menü	almenü	paraméter	általános ismertetés	érték	üzemi beállítás
2.	**3.**	**2**	Max. RPM százalék használati víz esetén NEM MÓDOSÍTHATÓ	0 - 100	
			“SAT” TARTALÉK Csak a gáz vagy az elektronikus kártya cseréje esetén- lásd a gáz beállítási táblázatát		
2.	**3.**	**3**	Min. RPM százalék NEM MÓDOSÍTHATÓ	0 - 100	
			“SAT” TARTALÉK Csak a gáz vagy az elektronikus kártya cseréje esetén - lásd a gáz beállítási táblázatát		
2.	**3.**	**4**	Max. RPM százalék fűtés esetén NEM MÓDOSÍTHATÓ	0 - 100	
			“SAT” TARTALÉK Csak a gáz vagy az elektronikus kártya cseréje esetén - lásd a gáz beállítási táblázatát		
2.	**3.**	**5**	A gyújtáskésleltetés típusának kiválasztása fűtés esetén	0 = Kézi 1 = automata	1
			lásd a gázbeállítási részt		
2.	**3.**	**6**	A gyújtáskésleltetés időzítésének beállítása fűtés esetén	0 - 7 perc	3
2.	**3.**	**7**	Utókeringtetés fűtés esetén	0 - 15 perc vagy CO (folyamatosan)	3
2.	**3.**	**8**	<nem elérhető>		
2.	**3.**	**9**	<nem elérhető>		
2.	**4**	**FŰTÉS PARAMÉTER 2. RÉSZ**			
2.	**4.**	**1**	A fűtési kör nyomásának beállítása a feltöltési kérés jelzéséhez	4 - 8 (0,x bar)	6
			Ha a nyomás az előre beállított figyelmeztető értékig csökken, a kazán a nem megfelelő keringés miatt bekövetkezett üzemzavarra figyelmeztető jelzést ad le (1P4), és a megfelelő érték újbóli elérését kéri.		
2.	**4.**	**3**	Fűtési kérést követő utószellőztetés	0 = Ki 1 = Be	0
2.	**4.**	**4**	Fűtési hőmérséklet emelése utáni késleltetés	0 - 60 perc	
			csak TA On/Off esetén és bekapcsolt hőszabályozásnál aktivált (421 vagy 521 paraméter = 01 Ez a paraméter lehetővé teszi a kilépő hőmérséklet 4 °C-os lépcsővel (max. 12°C) történő automatikus megemelése előtti várakozási idő megállapítását. Ha ez a paraméter 00 érték marad, ez a funkció nem aktív.		
2.	**4.**	**5**	Max PWM szivattyú	75-100	100
2.	**4.**	**6**	Min PWM szivattyú	40-100	
2.	**4.**	**7**	A fűtési kör nyomásához tartozó berendezés jelzése	0 = csak hőmérsékletérzékelő 1 = minimum presszosztát 2 = nyomásérzékelő	2
			“SAT” TARTALÉK Csak elektronikus kártya cseréje esetén		
2.	**4.**	**9**	Külső hőmérséklet korrekció	-3 - +3 (°C)	1
			Külső hőmérséklet érzékelővel együtt aktív.		

menü	almenü	paraméter	általános ismertetés	érték	üzemi beállítás
2.	**5**	**HASZNÁLATI VÍZ PARAMÉTER**			
2.	**5.**	**0**	COMFORT funkció	0 = kikapcsolva 1 = időzítve 2 = mindig bekapcsolva	0
			Időzítés = bekapcsolva a használati víz vételezése után 30 percre		
			A berendezés lehetővé teszi a használati meleg víz komfortjának megemelését a "COMFORT" funkcióval. Ez a funkció hőntartja a szekunder hőcserélőt akkor, amikor a kazán nem működik. Ha ez a funkció be van kapcsolva, a kijelző kijelzése: COMFORT		
2.	**5.**	**1**	COMFORT ciklusnál a késleltetett begyújtás	0 - 120 perc	0
2.	**5.**	**2**	Használati víz késleltetett indulása	5 - 200 (0,5 - 20 másodperc)	5
			Nyomáslökés elleni védelem		
2.	**5.**	**3**	Az égő kikapcsolása használati víz esetén	0 = vízkő-védelem (leállás T > 67 °C esetén) 1 = +4 °C /beállítás	0
2.	**5.**	**4**	Használati víz vételezése utáni utókeringtetés és utószellőztetés	0 = Ki 1 = Be	0
			OFF = 3 perc utókeringtetés és utószellőztetés a használati víz vételezése után, ha a kazán beállított hőmérséklete ezt kéri. ON = mindig bekapcsolva 3 perc utókeringtetés és utószellőztetés a használati víz vételezése után.		
2.	**5.**	**5**	Használati víz időzítés	0 - 60 perc	0
2.	**6**	**KAZÁN MANUÁLIS BEÁLLÍTÁSAI**			
2.	**6.**	**0**	Manuál mód aktivizálása	0 = Ki 1 = Be	0
2.	**6.**	**1**	Kazán szivattyú ellenőrzése	0 = Ki 1 = Be	0
2.	**6.**	**2**	Ventilátor ellenőrzése	0 = Ki 1 = Be	0
2.	**6.**	**3**	Váltószelep vezérlés	0 = Ki 1 = Be	0
2.	**7**	**TESZT ÉS PROGRAMOK**			
2.	**7.**	**0**	Teszt üzem	0 = Ki 1 = Be	
			*az aktiválás a **Reset** gomb 10 másodperces megnyomásával szintén elérhető. A funkció 30 perc után vagy az **Reset** gomb lenyomása után kikapcsol*		
2.	**7.**	**1**	Leürítő ciklus	0 = Ki 1 = Be	
2.	**7.**	**2**	Automatikus kalibráció	0 = Ki 1 = Be	
			"SAT" TARTALÉK		
2.	**7.**	**4**	Padló szárító ciklus	0 = Ki 1 = Funkcionális fűtés 2 = Szárító fűtés 3 = Funkcionális fűtés + Szárító fűtés 4 = Szárító fűtés + Funkcionális fűtés 5 = Manuális	0
2.	**7.**	**5**	Padló szárítás beáll. előreme.hőm.	25 - 60 °C	40

menü	almenü	paraméter	általános ismertetés	érték	üzemi beállítás
2.	**8**	**RESETARE MENIU 2**			
2.	**8.**	**0**	A gyári beállítások automatikus visszaállítása a 2. Menüből	Nullázás OK = igen ESC = nem	
			Az összes gyári beállítási paraméter nullázásához nyomja meg a OK gombot		
2.	**11**	**Kazán beállítások**			
2.	**11.**	**0**	Gáz indítás eltolás komp.	0 - 30	9
2.	**11.**	**1**	Gáz szabályzás eltolás	0 - 190	88
2.	**11.**	**2**	Füstgáz hossz komp.	0 - 20 (%)	0
2.	**11.**	**3**	Kalibrációs logika engedélyezése 1	0 = Ki 1 = Be	1
2.	**11.**	**4**	Kalibrációs logika engedélyezése 2	0 = Ki 1 = Be	0
2.	**11.**	**5**	Kalibrációs logika engedélyezése 3	0 = Ki 1 = Be	1
2.	**11.**	**6**	HMV gyújtási küszöb	0 - 5 (°C)	0
2.	**12**	**IMPOSTAZIONI AVANZATE 2**			
2.	**12.**	**1**	Max HMV állítható	0 - 100 (%)	100
4	**1. ZÓNA PARAMÉTERE**				
4.	**0**	**BEÁLLÍTÁSOK**			
4.	**0.**	**2**	1. Fűtőkör hőmérséklet-beállítása	20 - 45 °C (alacsony hőmérséklet)	70
				35 - 82 °C (magas hőmérséklet)	20
			Rögzített hőmérsékleten hőszabályzóval aktív.		
4.	**2**	**1. ZÓNA BEÁLLÍTÁSA**			
4.	**2.**	**0**	A fűtőberendezés hőmérsékleti értékének beállítása	0 = 20 - 45 °C (alacsony hőmérséklet) 1 = 35 - 82 °C (magas hőmérséklet)	1
			válassza ki a berendezés tipológiája alapján		
4.	**2.**	**1**	Válassza ki az alap hőfokszabályozás típusát a csatlakoztatott perifériák függvényében *A hőfokszabályozás bekapcsolásához nyomja meg az AUTO gombot. A kijelző felgyújtja az AUTO szimbólumot.*	0 = állandó kimenő hőmérséklet 1 = berendezés On/ Off 2 = csak környezeti érzékelő 3 = csak külső érzékelő 4 = környezeti érzékelő + külső érzékelő	1

menü	almenü	paraméter	általános ismertetés	érték	üzemi beállítás
4.	**2.**	**2**	Meredekség	1.0 - 3.5 (magas hőmérséklet)	1.5
				0.2 - 0.8 (alacsony hőmérséklet)	0.6
			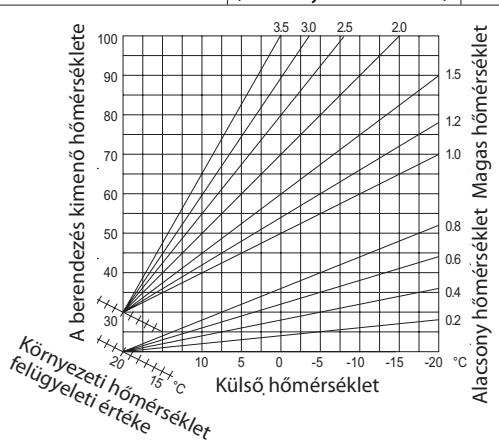		
			Külső érzékelő alkalmazása esetén a kazán kiszámítja a legjobban illesztett kimenő hőmérsékletet, figyelembe véve a külső hőmérsékletet és a berendezés típusát. *A görbe típusát a berendezés kibocsátójának típusa és a lakás szigetelése függvényében kell kiválasztani.*		
4.	**2.**	**3**	Párhuzamos eltolódás	-14 - +14 (°C) (magas hőmérséklet)	0
				-7 - +7 (°C) (alacsony hőmérséklet)	0
			A termikus görbének a berendezés követelményeihez történő illesztéséhez lehetőség van párhuzamosan eltolni a görbét oly módon, hogy módosítjuk a számított kimenő hőmérsékletet és következésképpen a környezeti hőmérsékletet is. *A termikus görbének a berendezés követelményeihez történő illesztéséhez lehetőség van párhuzamosan eltolni a görbét oly módon, hogy módosítjuk a számított kimenő hőmérsékletet és következésképpen a környezeti hőmérsékletet is.* *Az elmozdulás értéke a kijelzőn látható: -14 - +14 magas hőmérsékletű körnél vagy -7 - +7 alacsony hőmérsékletű körnél. Minden fokozat az előremenő hőmérséklet 1 °C-os emelkedésének/csökkenésének felel meg az eredeti beállításhoz képest.*		
4.	**2.**	**4**	Kompenzáció	0 + 20	20
			ha a beállítás = 0, a környezeti érzékelő leolvasott hőmérséklete nincs hatással a beállítás kiszámítására. Ha a beállítás = 20, a leolvasott hőmérséklet a legnagyobb hatással van a beállításra.		
4.	**2.**	**5**	1 zónás fűtés max. hőmérsékletének beállítása	35 - +82 °C	82
				ha a paraméter 420 = 1	
				20 - +45 °C	45
				ha a paraméter 420 = 0	
4.	**2.**	**6**	1 zónás fűtés min. hőmérsékletének beállítása	35 - +82 °C	35
				ha a paraméter 420 = 1	
				20 - +45 °C	20
				ha a paraméter 420 = 0	

menü	almenü	paraméter	általános ismertetés	érték	üzemi beállítás
4.	**3**	**1. FŰTŐKÖR DIAGNOSZTIKÁJA**			
4.	**3.**	**4**	1. fűtőkör fűtési kérelme	0 = Ki 1 = Be	
5	**2. ZÓNA PARAMÉTERE**				
5.	**0**	**BEÁLLÍTÁSOK**			
5.	**0.**	**2**	2. Fűtőkör hőmérséklet-beállítása	20 - 45 °C (alacsony hőmérséklet)	70
				35 - 82 °C (magas hőmérséklet)	20
			Rögzített hőmérsékleten hőszabályzóval aktív.		
5.	**2**	**2. ZÓNA BEÁLLÍTÁSA**			
5.	**2.**	**0**	A fűtőberendezés hőmérsékleti értékének beállítása	0 = 20 - 45 °C (alacsony hőmérséklet) 1 = 35 - 82 °C (magas hőmérséklet)	1
			válassza ki a berendezés tipológiája alapján		
5.	**2.**	**1**	Válassza ki az alap hőfokszabályozás típusát a csatlakoztatott perifériák függvényében *A hőfokszabályozás bekapcsolásához nyomja meg az AUTO gombot. A kijelző felgyújtja az AUTO szimbólumot.*	0 = állandó kimenő hőmérséklet 1 = berendezés On/Off 2 = csak környezeti érzékelő 3 = csak külső érzékelő 4 = környezeti érzékelő + külső érzékelő	1
5.	**2.**	**2**	Meredekség	1.0 - 3.5 (magas hőmérséklet)	1.5
				0.2 - 0.8 (alacsony hőmérséklet)	0.6
			Külső érzékelő alkalmazása esetén a kazán kiszámítja a legjobban illesztett kimenő hőmérsékletet, figyelembe véve a külső hőmérsékletet és a berendezés típusát. A görbe típusát a berendezés kibocsátójának típusa és a lakás szigetelése függvényében kell kiválasztani.		
5	**2**	**3**	Párhuzamos eltolódás	-14 - +14 (°C) (magas hőmérséklet)	0
				-7 - +7 (°C) (alacsony hőmérséklet)	0
			A termikus görbének a berendezés követelményeihez történő illesztéséhez lehetőség van párhuzamosan eltolni a görbét oly módon, hogy módosítjuk a számított kimenő hőmérsékletet és következésképpen a környezeti hőmérsékletet is. A termikus görbének a berendezés követelményeihez történő illesztéséhez lehetőség van párhuzamosan eltolni a görbét oly módon, hogy módosítjuk a számított kimenő hőmérsékletet és következésképpen a környezeti hőmérsékletet is. Az elmozdulás értéke a kijelzőn látható: -14 - +14 magas hőmérsékletű körnél vagy -7 - +7 alacsony hőmérsékletű körnél. Minden fokozat az előremenő hőmérséklet 1 °C-os emelkedésének/csökkenésének felel meg az eredeti beállításhoz képest.		

menü	almenü	paraméter	általános ismertetés	érték	üzemi beállítás
5.	**2.**	**4**	Kompenzáció	0 + 20	20
			ha a beállítás = 0, a környezeti érzékelő leolvasott hőmérséklete nincs hatással a beállítás kiszámítására. Ha a beállítás = 20, a leolvasott hőmérséklet a legnagyobb hatással van a beállításra.		
5.	**2.**	**5**	2 zónás fűtés max. hőmérsékletének beállítása	35 - +82 °C	82
				ha a paraméter 420 = 1	
				20 - +45 °C	45
				ha a paraméter 420 = 0	
5.	**2.**	**6**	2 zónás fűtés min. hőmérsékletének beállítása	35 - +82 °C	35
				ha a paraméter 420 = 1	
				20 - +45 °C	20
				ha a paraméter 420 = 0	
5.	**3**	**2. FŰTŐKÖR DIAGNOSZTIKÁJA**			
5.	**3.**	**4**	2. fűtőkör fűtési kérelme	0 = Ki 1 = Be	
6	**3. ZÓNA PARAMÉTERE**				
6.	**0**	**BEÁLLÍTÁSOK**			
6.	**0.**	**2**	3. Fűtőkör hőmérséklet-beállítása	20 - 45 °C (alacsony hőmérséklet)	70
				35 - 82 °C (magas hőmérséklet)	20
			Rögzített hőmérsékleten hőszabályzóval aktív.		
6.	**2**	**3. ZÓNA BEÁLLÍTÁSA**			
6.	**2.**	**0**	A fűtőberendezés hőmérsékleti értékének beállítása	0 = 20 - 45 °C (alacsony hőmérséklet) 1 = 35 - 82 °C (magas hőmérséklet)	1
			válassza ki a berendezés tipológiája alapján		
6.	**2.**	**1**	Válassza ki az alap hőfokszabályozás típusát a csatlakoztatott perifériák függvényében *A hőfokszabályozás bekapcsolásához nyomja meg az AUTO gombot. A kijelző felgyújtja az AUTO szimbólumot.*	0 = állandó kimenő hőmérséklet 1 = berendezés On/Off 2 = csak környezeti érzékelő 3 = csak külső érzékelő 4 = környezeti érzékelő + külső érzékelő	1
6.	**2.**	**2**	Meredekség	1.0 - 3.5 (magas hőmérséklet)	1.5
				0.2 - 0.8 (alacsony hőmérséklet)	0.6
			Külső érzékelő alkalmazása esetén a kazán kiszámítja a legjobban illesztett kimenő hőmérsékletet, figyelembe véve a külső hőmérsékletet és a berendezés típusát. *A görbe típusát a berendezés kibocsátójának típusa és a lakás szigetelése függvényében kell kiválasztani.*		

menü	almenü	paraméter	általános ismertetés	érték	üzemi beállítás
6.	**2.**	**3**	Párhuzamos eltolódás	-14 - +14 (°C) (magas hőmérséklet)	0
				-7 - +7 (°C) (alacsony hőmérséklet)	0
			A termikus görbének a berendezés követelményeihez történő illesztéséhez lehetőség van párhuzamosan eltolni a görbét oly módon, hogy módosítjuk a számított kimenő hőmérsékletet és következésképpen a környezeti hőmérsékletet is. *A termikus görbének a berendezés követelményeihez történő illesztéséhez lehetőség van párhuzamosan eltolni a görbét oly módon, hogy módosítjuk a számított kimenő hőmérsékletet és következésképpen a környezeti hőmérsékletet is.* *Az elmozdulás értéke a kijelzőn látható: -14 - +14 magas hőmérsékletű környel vagy -7 - +7 alacsony hőmérsékletű környel. Minden fokozat az előremenő hőmérséklet 1 °C-os emelkedésének/csökkenésének felel meg az eredeti beállításhoz képest.*		
6.	**2.**	**4**	Kompenzáció	0 + 20	20
			ha a beállítás = 0, a környezeti érzékelő leolvasott hőmérséklete nincs hatással a beállítás kiszámítására. Ha a beállítás = 20, a leolvasott hőmérséklet a legnagyobb hatással van a beállításra.		
6.	**2.**	**5**	3 zónás fűtés max. hőmérsékletének beállítása	35 - +82 °C	82
				ha a paraméter 420 = 1	
				20 - +45 °C	45
				ha a paraméter 420 = 0	
6.	**2.**	**6**	3 zónás fűtés min. hőmérsékletének beállítása	35 - +82 °C	35
				ha a paraméter 420 = 1	
				20 - +45 °C	20
				ha a paraméter 420 = 0	
6.	**3**	**3. FŰTŐKÖR DIAGNOSZTIKÁJA**			
6.	**3.**	**4**	3. fűtőkör fűtési kérelme	0 = Ki 1 = Be	
8	**SZERVIZES PARAMÉTEREK**				
8.	**0**	**Statisztika -1**			
8.	**0.**	**0**	Váltószelep ciklusok száma (n x 10)		
8.	**0.**	**1**	Keringetőszivattyú működése (h x10)		
8.	**0.**	**2**	Kazán keringető ciklusok száma (n x10)		
8.	**0.**	**3**	Kazán működése (hx10)		
8.	**0.**	**4**	Ventilátor működése (hx10)		
8.	**0.**	**5**	Ventilátor kapcsolása (n x10)		
8.	**0.**	**6**	Gyújtásszám fűtés. (n x10)		
8.	**0.**	**7**	Gyújtásszám HMV (n x10)		
8.	**1**	**Statisztika -2**			
8.	**1.**	**0**	Fűtési üzemidő (h x10)		
8.	**1.**	**1**	Hmv üzemidő (h x10)		
8.	**1.**	**2**	Lánghibák száma (n x10)		
8.	**1.**	**3**	Gyújtási ciklusok száma (n x10)		
8.	**1.**	**4**	Hőigény időtartalma		
8.	**2**	**KAZÁN**			
8.	**2.**	**1**	Ventilátor állapota	0 = Ki 1 = Be	
8.	**2.**	**2**	Ventilátor sebessége (x100) ford/perc		
8.	**2.**	**4**	Elosztószelep helyzete	0 = hmv 1 = Fűtés	
8.	**2.**	**5**	Használati víz mennyisége (l/perc)		

menü	almenü	paraméter	általános ismertetés	érték	üzemi beállítás
8.	**2.**	**7**	Szivattyú moduláció %		
8.	**2.**	**8**	Pillanatnyi gázmennyiség		
8.	**3**	**KAZÁN HŐMÉRSÉKLETE**			
8.	**3.**	**0**	Kazán beállítási hőmérséklete (°C)		
8.	**3.**	**1**	Kazán előremenő hőmérséklete (°C)		
8.	**3.**	**2**	Kazán visszatérő hőmérséklete (°C)		
8.	**3.**	**3**	Használati meleg víz hőmérséklete (°C)		
8.	**3.**	**5**	Külső hőmérséklet (°C)		
			Külső hőmérséklet érzékelővel együtt aktív.		
8.	**4**	**NAPKOLLEKTOR ÉS TARTÁLY**			
8.	**4.**	**0**	Tároló hőmérséklete (°C)		
8.	**4.**	**2**	Napkollektorba belépő használati víz hőmérséklete		
8.	**5**	**SZERVIZ - MŰSZAKI FELÜGYELET**			
8.	**5.**	**0**	A következő karbantartásig érvényes beállítás időtartama	0 - 60 (hónap)	24
			Beállítása esetén a kazán kijelzőjén fi gyelmeztetés jelenik meg, amikor értesítenie kell az üzembe helyezőt a karbantartás elvégzéséhez.		
8.	**5.**	**1**	Karbantartási figyelmeztetés engedélyezése	0 = Ki 1 = Be	0
			*karbantartás elvégezve, állítsa be a paramétert a figyelmeztetés törléséhez - **3P9***		
8.	**5.**	**2**	Karbantartási fi gyelmeztetés törlése	Reset? OK=Igen,esc=Nem	
			Karbantartási fi gyelmeztetés törléséhez		
8.	**5.**	**4**	Vezérlőpanel hardware verziója		
8.	**5.**	**5**	Vezérlőpanel szoftververziója		
8.	**6**	**HIBAJEGYZÉK**			
8.	**6.**	**0**	10 utolsó hiba	0. hibától 9. hibáig	
			Ezzel a paraméterrel jeleníthető meg a kazán által kijelzett utolsó 10 hiba és a vonatkozó dátum (nap/hónap/év). *A forgatógomb forgatásával a hibák 0-tól 9-ig egymás után megtekinthetők.*		
8.	**6.**	**1**	Hibajegyzék újraélesítése	Nullázás OK = igen ESC = nem	
8.	**7**	**DIAGNOSZTIKÁK - 1**			
8.	**7.**	**4**	Kazán áramláskapcsoló	0 = Nyitva 1 = Zárva	
8.	**7.**	**6**	Kazán áramláskapcsoló	0 = Ionizációs áram 1 = Biztonsági láng érzékelő	
8.	**7.**	**8**	Kazán teljesítményszint		
8.	**7.**	**9**	Ionizációs áram		
8.	**10.**	**DIAGNOSZTIKÁK - 2**			
8.	**10.**	**0**	Kalibrációk száma		
8.	**10.**	**1**	Ionizáció alapérték		
8.	**10.**	**2**	Gyújtási idő		
8.	**10.**	**3**	Minimális indítási ionizációs érték		
8.	**10.**	**4**	Szivattyú sebesség kontrol		
8.	**10.**	**5**	Térfogatáram a szivattyúnál		
8.	**10.**	**6**	Azonnali felvett teljesítmény fogy.		
8.	**10.**	**7**	Fő betáp feszültség		

menü	almenü	paraméter	általános ismertetés	érték	üzemi beállítás
19	**TÁVVEZÉRLŐ**				
19.	**0**	**CONNECTIVITY SBEÁLLÍTÁSOK**			
19.	**0.**	**0**	ON/OFF WiFi hálózat	0 = OFF 1 = ON	0
19.	**0.**	**1**	Hálózat konfiguráció	0 = OFF 1 = ON	0
19.	**0.**	**2**	<Nem elérhető>		
19.	**0.**	**3**	Internet idő	0 = OFF 1 = ON	0
19.	**0.**	**4**	Internetes időjárás	0 = OFF 1 = ON	0
19.	**0.**	**5**	Külső hőmérséklet korrekció	-3 - +3 (°C)	0
19.	**1**	**TÁVVEZÉRLŐ INFORMÁCIÓ**			
19.	**1.**	**0**	Távvezérlő státusz		
19.	**1.**	**1**	Jelszint		
19.	**1.**	**2**	Aktív státusz		
19.	**1.**	**3**	Gyári szám		
19.	**1.**	**4**	SW frissítés állapota		
19.	**1.**	**5**	On-line külső hőmérséklet		
19.	**1.**	**6**	On-line időjárás adat		
19.	**2**	**Reset Menü**			
19.	**2.**	**0**	Ismételt konfiguráció	Tényleg azt akarjuk, hogy végezze el a reset? ha megnyomja az OK gombot, a reset parancsot hajtja végre, különben útján ESC, az előző oldalon látható.	

Utasítások a burkolat eltávolításához, és a készülék belsejének ellenőrzése

A kazánon végzendő beavatkozások előtt a kétpólusú kapcsoló segítségével áramtalanítsa a készüléket, és zárja el a gázcsapot! Ahhoz, hogy a kazán belső részeihez hozzáférjen, a következő szükséges:

1. Csavarozza ki a két csavart az elülső burkolatból (a), húzza előre a burkolatot, majd távolítsa el a felső csapokról (b)
2. Hajtsa előre az elektronikus egységet (c).

(a)

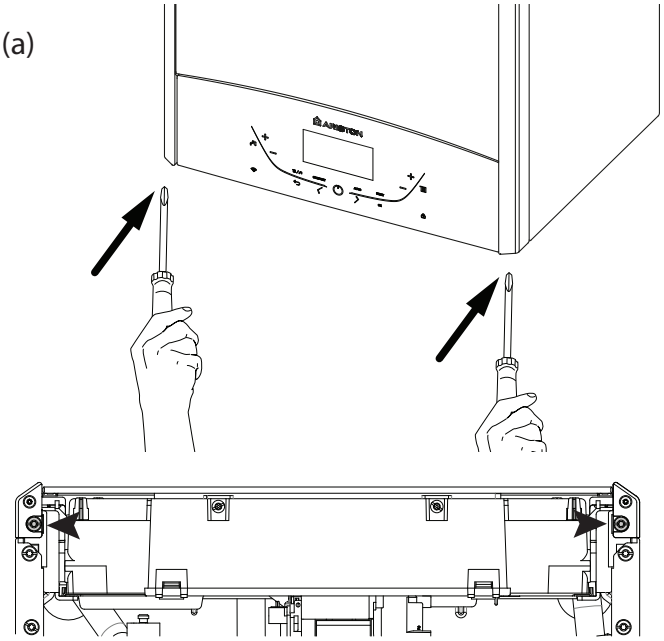

VIGYÁZAT!!
KIZÁRÓLAG A KÉPEN LÁTHATÓ CSAVAROKAT HAJTSA KI!

(b)

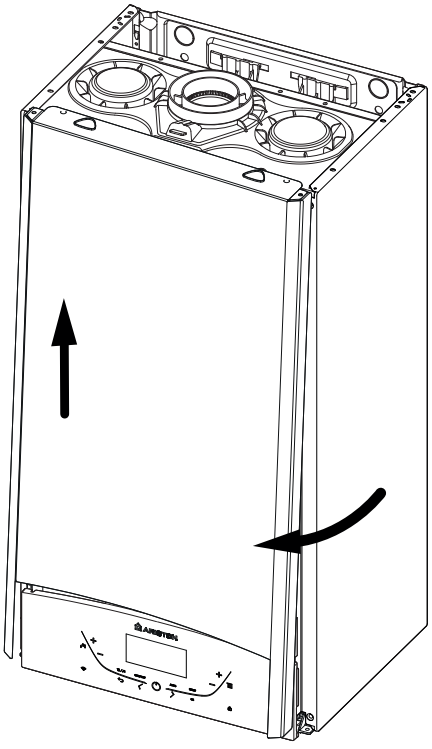

(c)

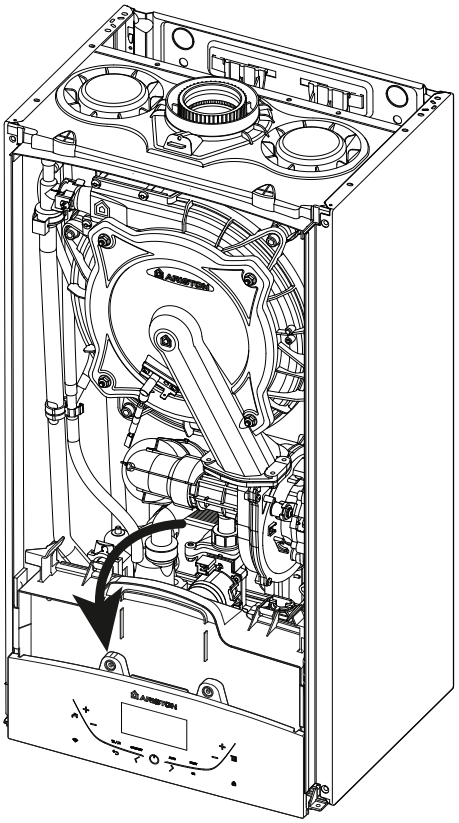

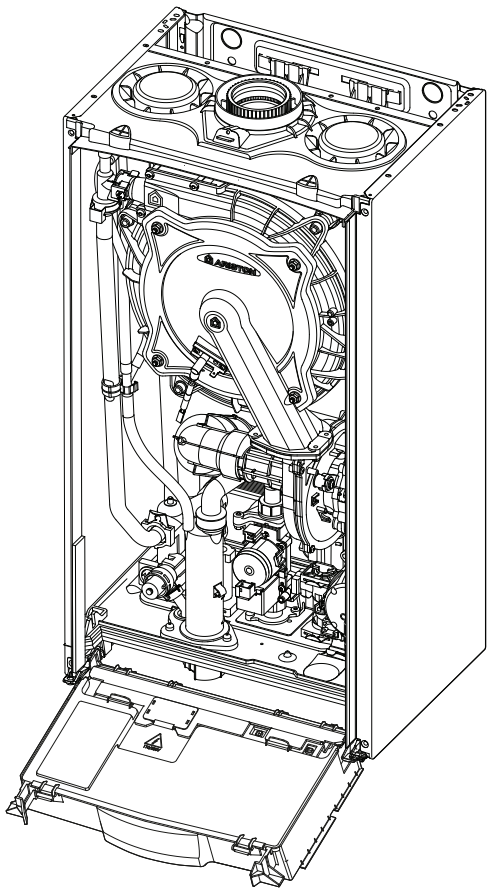

A karbantartás a biztonság, a megfelelő működés és a kazán hosszú élettartama érdekében alapvető fontosságú. A hatályos előírások szerint kell végrehajtani. A kazán hatásfokának, valamint károsanyag-kibocsátásának ellenőrzése érdekében tanácsos rendszeres időközönként füstgázelemzést végezni.
Mielőtt a karbantartást elkezdené:
- A külső kétoldalú kapcsoló „OFF" állásba helyezésével a készüléket mentesítse a feszültség alól;
- Zárja el a gázszelepet, valamint a fűtési és használati melegvíz rendszer szelepeit.

Miután a munkát befejezte, az eredeti beállítások visszaállnak..

Általános megjegyzések
A kazánon az alábbi vizsgálatokat ajánlott legalább évente elvégezni:
1. Ellenőrizze a lezárásokat a víz oldalon, és, ha szükséges, cserélje ki a tömítéseket, és helyezze vissza a lezárásokat a tökéletes működés érdekében.
2. Ellenőrizze a lezárásokat a gáz oldalon, és, ha szükséges, cserélje ki a tömítéseket, és helyezze vissza a lezárásokat a tökéletes működés érdekében.
3. Szemrevételezéssel ellenőrizze a kazán teljes állapotát.
4. Szemrevételezéssel ellenőrizze a gyulladást, és, ha szükséges, szedje szét, és tisztítsa meg az égőt.
5. A 3-as pontban leírt utasításokat követve szedje szét és, ha szükséges, tisztítsa meg a gyulladási kamrát.
6. A 4-es pontban leírt utasításokat követve szedje szét és, ha szükséges, tisztítsa meg az égőt és az injektort.
7. Az elsődleges hőcserélő tisztítása.
8. Bizonyosodjon meg róla, hogy az alábbi fűtő biztonsági rendszerek megfelelően működnek:
   hőmérséklet határoló biztonsági berendezés.
9. Bizonyosodjon meg róla, hogy az alábbi gáz oldali biztonsági rendszerek megfelelően működnek:
   - gáz vagy láng biztonsági berendezés hiánya (ionizáció).
10. Ellenőrizze a használati melegvíz termelés hatékonyságát (tesztelje az átfolyási mennyiséget és a hőmérsékletet).
11. Végezzen el általános ellenőrzést a kazán működésén.

Működési teszt
A karbantartási munkák végeztével töltse fel a fűtési kört kb. 1,0 bar nyomásra, és engedje ki a levegőt a rendszerből. Ugyanígy töltse fel a használati melegvíz rendszert is.
- Kapcsolja be a kazánt.
- Ha szükséges, engedje ki a fűtőrendszerből a levegőt újra.
- Ellenőrizze a beállításokat, és bizonyosodjon meg, hogy a vezérlés, kiigazítás, és megfigyelő rendszerek megfelelően működnek.
- Ellenőrizze a lezárást, és, hogy a gyulladási levegő égésterméke/szivattyúzása megfelelően működik.

Az elsődleges hőcserélő tisztítása
A füst-oldal tisztítása.
Az elsődleges hőcserélő belső része az égőfej leszerelésével érhető el. A tisztítás vízzel és detergens tisztítószerrel végezhető, nem fém anyagú kefe segítségével, a tisztítás után vízzel öblítse le az egységet.
A szifon tisztítása
A szifon az alsó részen elhelyezkedő kondenzvíz-tartály leürítésével érhető el. A tisztítás vízzel és detergens tisztítószerrel végezhető.
Szerelje vissza a kondenzvíz-tartályt a helyére.

MEGJEGYZÉS: AMENNYIBEN A KÉSZÜLÉKET HOSSZABB IDEIG NEM HASZNÁLJA, A SZIFONT A HASZNÁLAT ELŐTT FEL KELL TÖLTENI.
A VÍZ HIÁNYA A SZIFONBAN VESZÉLYES LEHET ÉS FÜST BEÁRAMLÁSÁT EREDMÉNYEZHETI A LAKÓTÉRBE.

FIGYELEM!!
AUTOMATIKUS KALIBRÁCIÓT A KÖVETKEZŐ ESETEKBEN KELL VÉGEZNI:
- **VENTILÁTOR, GÁZSZELEP, LÉG / GÁZKEVERŐ, ÉGŐFEJ, ELEKTRÓDA CSERÉJE ESETÉN.**
- **VEZÉRLŐPANEL CSERÉJE ESETÉN**
- **GÁZTÍPUS ÁTÁLLÍTÁSA ESETÉN**
- **AZ ALÁBBI PARAMÉTEREK MÓDOSÍTÁSA ESETÉN:**
  220 - LASSÚGYÚJTÁS %-OS ÉRTÉKE
  231 - MAXIMÁLIS FŰTÉSI TELJESÍTMÉNY %
  232 - MAXIMÁLIS FŰTÉSI TELJESÍTMÉNY %
  233 - MINIMÁLIS KAZÁN TELJESÍTMÉNY %
  234 - MAXIMUM ABSZOLUT FŰTÉSI TELJESÍTMÉNY %

Kondenzátumlevezetés
A fűtőrendszer kondenzátumlevezetése a következőképpen történjen:
- Kapcsolja ki a kazánt, ellenőrizze, hogy a külső kétoldalú kapcsoló OFF állásban legyen, és zárja el a gázszelepet;
- Lazítsa meg az automata levegőkieresztő szelepet;
- Nyissa ki a rendszer elvezető szelepet, és fogja fel a kiömlő vizet;
- Kezdje az ürítést a rendszer legalacsonyabb pontja felől (ahol megoldható).

Ha a kazánt olyan helyen hagyják, ahol a hőmérséklet télen a 0°C alá is eshet, a fűtővízrendszerhez fagyálló folyadék adagolása ajánlott. Bizonyosodjon meg, hogy a fagyálló folyadék a kazán rozsdamentes acélvázát nem károsítja. PROPYLENE GLYCOLS tartalmú fagyálló használata ajánlott, ugyanis ez meggátolja a korrodálódást, valamint a vízkő, illetve korrózió elleni funkcióval használják összefüggésben, a gyártó által ajánlott mennyiségben, minimális hőmérsékleten.
Szabályos időközönként ellenőrizze a víz/fagyálló keverék pH értékét, cserélje, ha a mért érték kevesebb a gyártó által előírtnál.

NE VEGYÍTSEN TÖBBFÉLE FAGYÁLLÓT.
A gyártó nem vállal felelősséget a nem megfelelő fagyálló használatából eredő károsodásért.

Használati melegvízrendszer és indirekt tároló elvezetése
Ha fagyveszély áll fenn, minden alkalommal el kell vezetni a használati melegvizet, az alábbiak szerint:
- Zárja el a vízadagoló szelepet;
- Nyissa ki az összes meleg és hidegvizes csapokat;
- Kezdje az ürítést a rendszer legalacsonyabb pontja felől (ahol megoldható).

FIGYELMEZTETÉS
A kezelés előtt ürítse ki minden egyes alkatrészét, ami melegvizet tartalmazhat.
Vízkőtelenítse az összetevőket a termékhez szállított biztonsági útmutató utasításait betartva, győződjön meg a helyiség szellőzöttségéről, viseljen védőruhát, kerülje a termékek vegyítését, és óvja a készüléket és a környező tárgyakat.
Zárja le a gáznyomás értékének megállapítására, illetve gázkiigazításokra való nyílásokat.
Bizonyosodjon meg arról, hogy a fúvóka megfelel a használt gáztípusnak.
Ha égett szagot, gázszivárgást, vagy füstöt észlel, feszültségmentesítse a készüléket, zárja el a gázszelepet, nyissa ki az ablakokat, és hívjon szakembert.

Felhasználói információk
Tájékoztassa a felhasználót a készülék működtetésének módozatairól!
A használati útmutatókat mindenképpen adja át, hangsúlyozva, hogy tartsa azokat a készülék közelében!
Továbbá mutassa meg a felhasználónak a következőket:
- Időnként ellenőrizze a rendszer víznyomását, és magyarázza el, hogyan lehet a rendszert újraindítani, valamint kilevegőztetni!
- Mutassa meg, hogyan lehet beállítani a hőmérsékletet és a szabályozást, melyek ismeretében a rendszer megfelelően és gazdaságosabban üzemeltethető!
- Végeztesse el a készülék előírt időszakos karbantartását!
- Semmilyen esetben se változtassa meg az égést tápláló levegőre, illetve a füstgázra vonatkozó beállításokat!

A kazán ártalmatlanítása és újrahasznosítása
Termékeinket úgy terveztük és gyártottuk, hogy legtöbb alkatrészük újrahasznosítható legyen.

A kazánt és tartozékait megfelelően kell ártalmatlanítani és ahol lehetséges, a különböző anyagokat szétválogatni. A kazán szállításához használt csomagolást a beüzemelőnek/forgalmazónak kell eltávolítania.

FIGYELEM!!!
A kazán és tartozékainak ártalmatlanítását a megfelelő előírások alapján kell elvégezni.

Az adattáblán használt jelek

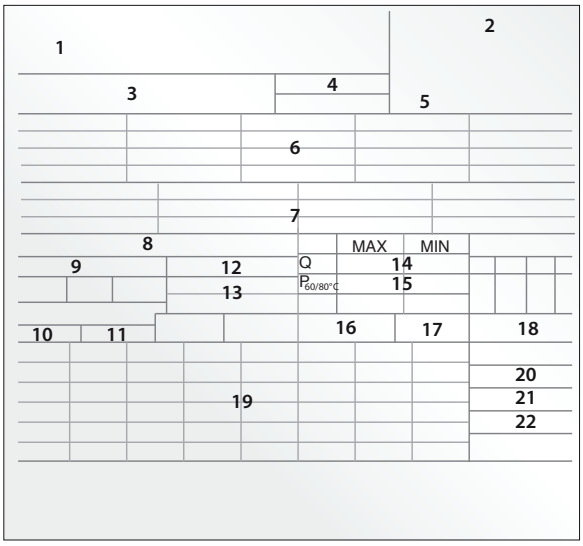

1. Márka
2. Gyártó
3. Modell - Sorozatszám
4. Rendelési szám
5. Jóváhagyási szám
6. Célország - gáz típusa
7. Beállítások - gáz
8. Berendezés típusa
9. Elektromos adatok
10. Használati melegvíz max. nyomása
11. Fűtés max. nyomása
12. Kazán típusa
13. Nox osztály / hatékonyság
14. Fűtés névleges kalorikus teljesítménye
15. Fűtés hasznos teljesítménye
16. Speciális közegmennyiség
17. Kazán teljesítményének hatásfoka
18. Használati melegvíz névleges kalorikus teljesítménye
19. Felhasználható gáz
20. Környezeti hőmérséklet
21. Fűtés max. hőmérséklete
22. Használati melegvíz max. hőmérséklete

	Modell:		ALTEAS ONE + NET GENUS ONE + WIFI		
			24	30	35
ÁLT. UTASÍTÁS	CE bizonyítvány (pin)		0085CU0034		
	Kazán típusa		C13(X)-C23-C33(X)-C43(X)-C53(X)-C63(X)C83(X)-C93(X) B23-B23P-B33		
ENERGETIKAI JELLEMZŐK	Névleges, max./min. G20 kalorikus teljesítmény (Hi) Qn	kW	22.0 / 2.6	28.0 / 3.0	31.0 / 3.5
	Névleges, max./min. G20 kalorikus teljesítmény (Hs) Qn	kW	24.4 / 2.9	31.1 / 3.3	34.4 / 3.9
	Névleges, max./min. G20 használati víz teljesítmény (Hi) Qn	kW	26.0 / 2.6	30.0 / 3.0	34.5 / 3.5
	Névleges, max./min. G20 használati víz teljesítmény (Hs) Qn	kW	28.9 / 2.9	33.3 / 3.3	38.3 / 3.9
	Hasznos teljesítmény G20 max./min. (80 °C - 60 °C) Pn	kW	21.5 / 2.5	27.5 / 2.8	30.3 / 3.3
	Hasznos teljesítmény G20 max./min. (50 °C - 30 °C) Pn	kW	23.6 / 2.7	30.3 / 3.1	33.5 / 3.6
	Hasznos teljesítmény G20 max./min., használati víz Pn	kW	24.9 / 2.5	28.7 / 2,9	33.1 / 3.4
	Névleges, max./min. G30 - G31 kalorikus teljesítmény (Hi) Qn	kW	22.0 / 3.3	28.0 / 3.8	31.0 / 4.3
	Névleges, max./min. G30 - G31 kalorikus teljesítmény (Hs) Qn	kW	23.9 / 3.6	30.4 / 4.1	33.7 / 4.7
	Névleges, max./min. G30 - G31 használati víz teljesítmény (Hi) Qn	kW	26.0 / 3.3	30.0 / 3.8	34.5 / 4.3
	Névleges, max./min. G30 - G31 használati víz teljesítmény (Hs) Qn	kW	28.3 / 3.6	32.6 / 4.1	37.5 / 4.7
	Hasznos teljesítmény G30 - G31 max./min. (80 °C - 60 °C) Pn	kW	21.5 / 3.1	27.5 / 3.6	30.3 / 4.0
	Hasznos teljesítmény G30 - G31 max./min. (50 °C - 30 °C) Pn	kW	23.6 / 3.4	30.3 / 4.0	33.4 / 4.5
	Hasznos teljesítmény G30 - G31 max./min., használati víz Pn	kW	24.9 / 3.2	28.7 / 3.6	33.1 / 4.1
	Égési hatásfok (füstgázokra)	%	97.9	97.9	97.9
	Névleges kalorikus mennyiség hatásfoka (60/80 °C) Hi/Hs	%	98.2 / 88.4	98.6 / 88.8	98.1 / 88.3
	Névleges kalorikus mennyiség hatásfoka (30/50 °C) Hi/Hs	%	107.3 / 96.6	108.3 / 97.6	107.8 / 97.1
	30%-os hatásfok 30 °C-on Hi/Hs	%	109.5 / 98.6	109.3 / 98.5	109.4 / 98.5
	Hatásfok a minimális kalorikus teljesítménynél (60/80 °C)	%	95.1 / 85.6	94.6 / 85.2	94.2 / 84.8
	Hatásfok csillagszáma (92/42/EEC rendelet szerint)	csillag	★★★★		
	Égő füstgáz vesztesége működés közben	%	2.1	2.1	2.1
KIBOCSÁTÁSOK	Rendelkezésre álló légnyomás	Pa	100		
	NO_X osztály	class	6		
	Füst hőmérséklete (G20) (80 °C - 60 °C)	°C	61	61	61
	CO2-tartalom (G20) (80 °C - 60 °C)	%	9.0 / 7.7		
	CO2-tartalom (G30-G31) (80 °C - 60 °C)	%	10.0 / 9.1		
	CO-tartalom (0%O2) (80 °C - 60 °C)	ppm	112	107	94
	O2-tartalom (G20) (80 °C - 60 °C)	%	5.0	4.9	5.5
	Füst max. mennyisége (G20) (80 °C - 60 °C)	Kg/h	44.1 / 4.6	50.8 / 5.1	60.2 / 6.4
	Füst max. mennyisége (G30 - G31) (80 °C - 60 °C)	Kg/h	43.8 / 6.0	50.9 / 7.1	57.8 / 8.0
	Levegőtöbblet (80 °C - 60 °C)	%	31	31	35
FŰTŐKÖR	Tágulási tartály próbanyomása	bar	1		
	Max. fűtési nyomás	bar	3		
	Tágulási tartály térfogata	l	8		
	Min./max. fűtési hőmérséklet (magas hőmérsékletű tartomány)	°C	35 / 82		
	Min./max. fűtési hőmérséklet (alacsony hőmérsékletű tartomány)	°C	20 / 45		
HASZNÁLATI VÍZ KÖRE	Használati víz min./max. hőmérséklete	°C	36 / 60		
	Speciális közegmennyiség használati víz esetén (ΔT=30 °C)	l/min	12.8	14.3	16.5
	Meleg víz mennyisége ΔT=25 °C	l/min	15.4	17.2	19.8
	Meleg víz mennyisége ΔT=35 °C	l/min	11.0	12.3	14.1
	Használati víz komfort fokozata (EN13203)	csillag	★★★		
	Meleg víz min. mennyisége	l/min	2	2	2
	Használati víz max./min. nyomása	bar	7.0 / 0.2		

	Modell:		ALTEAS ONE + NET GENUS ONE + WIFI		
			24	30	35
ELEKTROMOSSÁG	Megtáplálás feszültsége/szekvenciája	V/Hz	230 / 50		
	Teljes felvett teljesítmény	W	82	83	82
	keringetőszivattyús energiahatékonysági mutatót		EEI ≤ 0,20		
	Min. környezeti működési hőmérséklet	°C	0		
	Elektromos berendezés védelmi szintje	IP	X5D		
	Súly	kg	32	34	36

ErP - EU 811/2013 - EU 813/2013

Modell:		ALTEAS ONE + NET GENUS ONE + WIFI		
		24	30	35
Kondenzációs kazán	igen/nem	igen	igen	igen
Alacsony hőmérsékletű kazán	igen/nem	igen	igen	igen
B1 típusú kazán	igen/nem	nem	nem	nem
Kapcsolt helyiségfűtő berendezés	igen/nem	nem	nem	nem
Kombinált fűtőberendezés:	igen/nem	igen	igen	igen
Elérhetőség (A gyártónak vagy a meghatalmazott képviselőjének a neve és címe)		ARISTON THERMO S.p.A. Viale A. Merloni 45 60044 FABRIANO AN - ITALIA		
ErP FŰTÉSI				
Mért hőteljesítmény P_n	kW	22	28	30
Mért hőteljesítményen és magas hőmérsékleten P_4	kW	21.6	27.6	30.4
A mért hőteljesítmény 30 %- án és alacsony hőmérsékleten (Visszatérő hőmérséklet 30°C) P_1	kW	6.5	8.3	9.1
Szezonális helyiségfűtési hatásfok η_s	%	94	94	94
Hatásfok - Mért hőteljesítményen és magas hőmérsékleten η_4	%	88.4	88.7	88.3
Hatásfok - A mért hőteljesítmény 30 %- án és alacsony hőmérsékleten (Visszatérő hőmérséklet 30°C) η_1	%	98.9	98.5	98.5
ErP HMV				
Névleges terhelési profil		XL	XL	XXL
Vízmelegítési hatásfok η_{wh}	%	86	85	86
Napi villamosenergia- fogyasztás Q_{elec}	kWh	0.220	0.220	0.230
Napi tüzelőanyag-fogyasztás Q_{fuel}	kWh	22.340	22.770	28.460
VILLAMOSSEGÉDENERGIA-FOGYASZTÁS				
Teljes terhelés mellett elmax	kW	0.021	0.029	0.033
Részterhelés mellett elmin	kW	0.007	0.007	0.006
Készenléti üzemmódban P_{SB}	kW	0.005	0.005	0.005
EGYÉB ELEMEK				
Készenléti hőveszteség P_{stby}	kW	0.039	0.0045	0.046
A gyújtóégő energiafogyasztása P_{ign}	kW	0.000	0.000	0.000
Hangteljesítményszint, beltéri L_{WA}	dB	46	48	49
Nitrogén-oxid-kibocsátás NOx	mg/kWh	25	25	24

TERMÉKISMERTETŐ ADATLAP - EU 811/2013 - EU 813/2013				
Márka		ARISTON		
Modell: (az információk tárgyát képező modell(ek) megjelölése)		ALTEAS ONE + NET GENUS ONE + WIFI		
		24	30	35
Névleges terhelési profil		XL	XL	XXL
Helységfűtési energiahatékonysági osztálya		A	A	A
Vízmelegítési energiahatékonysági osztálya		A	A	A
Mért hőteljesítmény P_n	kW	22	28	30
Éves energiafogyasztás Q_{HE}	GJ	38	48	54
Éves villamosenergia-fogyasztás AEC	kWh	49	49	50
Éves tüzelőanyag-fogyasztás AFC	GJ	18	18	23
Szezonális helyiségfűtési hatásfok η_s	%	94	94	94
Vízmelegítési hatásfok η_{WH}	%	86	85	86
Hangteljesítményszint, beltéri L_{WA}	dB	46	48	49

TERMÉKISMERTETŐ ADATLAP - SENSYS HD - RENDSZERINTERFÉSZ	
Márka	ARISTON
a beszállító által megadott modellazonosító	SENSYS HD
a hőmérséklet-szabályozó osztálya	V
a hőmérséklet-szabályozó szezonális helyiségfűtési hatásfokhoz %	4%

Fontos !!
A telepítés a kazán és az összes tartozék, beleértve a hőszabályozás vezet ellenszolgáltatás szezonális energiahatékonyság fűtési környezet ηs a különböző modellek, mint az alábbi táblázat szerint.

Modell: (az információk tárgyát képező modell(ek) megjelölése)		ALTEAS ONE + NET		
		24	30	35
Szezonális helyiségfűtési hatásfok η_s	%	94+4 =98	94+4 =98	94+4 =98
		A+	A+	A+

A helyiségfűtő berendezésből (vagy kombinált fűtőberendezésből), hőmérséklet-szabályozóból és napenergia-készülékből álló csomagok címkéje - Kitöltési útmutató.

1. a kereskedő és/vagy a beszállító neve vagy védjegye:
2. a kereskedő és/vagy a beszállító által megadott modellazonosító(k):
3. a helyiségfűtő berendezés szezonális helyiségfűtési energiahatékonysági osztálya, már ki van töltve;
4. a kombinált fűtőberendezés szezonális vízmelegítési energiahatékonysági osztálya már ki van töltve;
5. Y annak feltüntetése, hogy a vízmelegítőből, hőmérséklet-szabályozóból és napenergia-készülékből álló csomag tartalmazhat-e napkollektort, melegvíz-tároló tartályt, hőmérséklet-szabályozót, illetve kiegészítő helyiségfűtő berendezést;
6. A helyiségfűtő berendezésből, hőmérséklet-szabályozóból és napenergia-készülékből csomagnak szerint megállapított szezonális helyiségfűtési energiahatékonysági osztálya, megfelelően meghatározott a az 5. ábrát a következő oldalakon.
   A helyiségfűtő berendezésből, hőmérséklet-szabályozóból és napenergia-készülékből álló csomag szezonális helyiségfűtési energiahatékonysági osztályát jelző nyíl hegye legyen egy magasságban az energiahatékonysági skála megfelelő szintjét jelző nyíl hegyével.
7. Hőmérséklet-szabályozóból és napenergia-készülékből álló csomagnak megállapított vízmelegítési energiahatékonysági osztálya, megfelelően meghatározott a az 5. ábrát a következő oldalakon.
   A kombinált fűtőberendezésből, hőmérséklet-szabályozóból és napenergia-készülékből álló csomag szezonális helyiségfűtési energiahatékonysági osztályát jelző nyíl hegye legyen egy magasságban az energiahatékonysági skála megfelelő szintjét jelző nyíl hegyével.

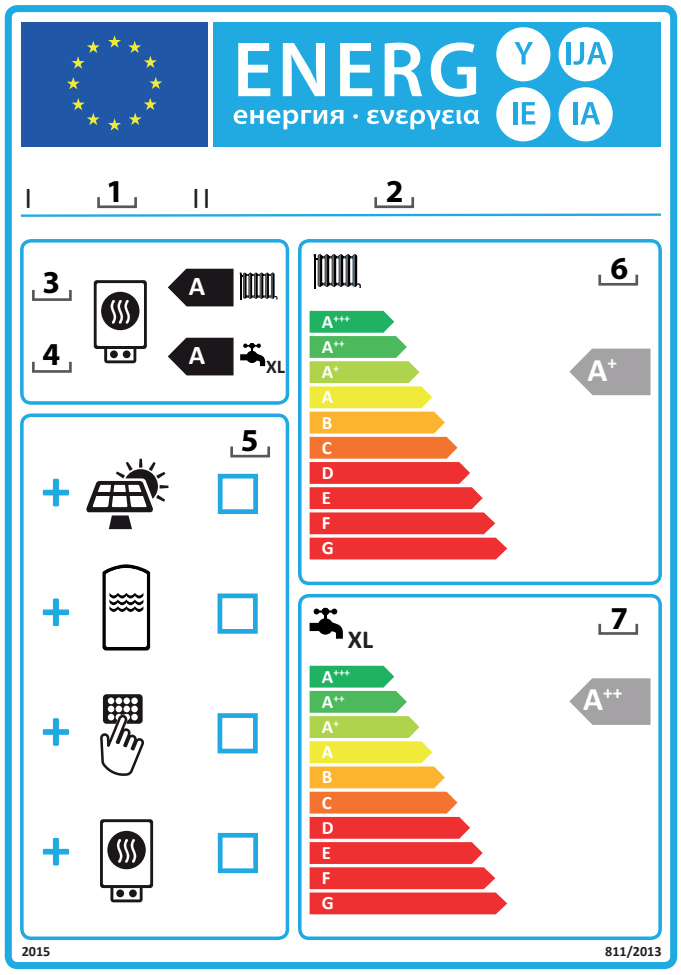

KOMBINÁLT FŰTŐBERENDEZÉSBŐL, HŐMÉRSÉKLET-SZABÁLYOZÓBÓL ÉS NAPENERGIA-KÉSZÜLÉKBŐL ÁLLÓ CSOMAG

A kombinált fűtőberendezésből, hőmérséklet-szabályozóból és napenergia-készülékből álló csomagok termékismertető adatlapjának tartalmaznia kell az a) és b) pontban meghatározott elemeket:

a) a kombinált fűtőberendezésből, hőmérséklet-szabályozóból és napenergia-készülékből álló csomag szezonális helyiségfűtési hatásfokának értékelésére vonatkozóan az 1., ábrán meghatározott elemek, az alábbi információk feltüntetésével:
   - I: az elsődleges kombinált fűtőberendezés szezonális helyiségfűtési hatásfokának százalékos értéke,
   - II: a csomagban található elsődleges és kiegészítő fűtőberendezések hőteljesítményének súlyozására szolgáló tényező (lát A BIZOTTSÁG 811/2013/EU FELHATALMAZÁSON ALAPULÓ RENDELETE - IV melléklet - 6.a);
   - III: a következő matematikai kifejezés értéke: 294/(11 · Prated), ahol a Prated az elsődleges kombinált fűtőberendezésre vonatkozik;
   - IV: a 115/(11 · Prated) matematikai kifejezés értéke, ahol a Prated az elsődleges kombinált fűtőberendezésre vonatkozik,

valamint elsődleges hőszivattyús kombinált fűtőberendezések esetében:

   - V: az átlagos és a hidegebb éghajlati viszonyok mellett mért szezonális helyiségfűtési hatásfok közötti különbség százalékos értéke,
   - VI: a melegebb és az átlagos éghajlati viszonyok mellett mért szezonális helyiségfűtési hatásfok közötti különbség százalékos értéke;

(b) a kombinált fűtőberendezésből, hőmérséklet-szabályozóból és napenergia-készülékből álló csomag vízmelegítési hatásfokának értékelésére vonatkozóan az 5. ábrán meghatározott elemek, az alábbi információk feltüntetésével:
   - I: a kombinált fűtőberendezés vízmelegítési hatásfokának százalékos értéke,
   - II: A matematikai kifejezés értéke (220* Q ref)/Q nonsol, ahol Qref a 15. táblázatban (Az Európai Bizottság 811/2013 felhatalmazáson alapuló rendelete; VII. melléklet) található, Q nonsol pedig a kombikazánhoz tartozó napenergia-készülék adatlapján található (Terhelési profil M, L, XL, XXL).
   - III: A matematikai kifejezés értéke (Qaux*2,5)/(220*Qref), százalékban kifejezve, ahol Qaux a napenergia-készülék adatlapján található, Q ref pedig a 15. táblázatban (Az Európai Bizottság 811/2013 felhatalmazáson alapuló rendelete; VII. melléklet) található (Terhelési profil M, L, XL, XXL).

A terméksomag e termékismertető adatlapon meghatározott energiahatékonysága nem feltétleül egyezik meg az épületben való telepités utáni tényleges energiahatékonyságával, tekintettel arra, hogy ez utóbbit olyan további tényezők is befolyásolják, mint pédául az elosztórendszer hővesztesége, valamint a termékeknek az épület méretéhez és jellemzőihez viszonyított méretezése.

1. ábra

Kazán szezonális helyiségfűtési hatásfoka — ❶ 'I' %

Hőmérséklet-szabályozó
A Hőmérséklet-szabályozó termékismerttető adatlapjáról

Osztály
I = 1%, II = 2%, III = 1,5%, IV = 2%,
V = 3%, VI = 4 %, VII = 3,5%, VIII = 5%

❷ + [ ] %

Kiegészítő kazán
A kazán termékissmertető adatlapjáról

Szezonállis helyiségfűtési hatásfok (%)

❸ ([ ] - 'I') x 0,1 = ± [ ] %

Napenergia-hozzájárulás - *A napenergia-készülék* termékismertető adaptalapjáról

A kollektor mérete (m^2) | A tartály térfogata (m^3) | A kollektor hatásfoka (%) | A tartály besoralása A* = 0,95, A = 0,91, B = 0,86, C = 0,83, D-G = 0,81

❹ ('III' x [ ] + 'IV' x [ ]) x 0,9 x ([ ] /100) x [ ] = + [ ] %

Kiegészítő hőszivattyú
A hőszivattyú termékisertető adatlapjáról

Szezonális helyiségfűtési hatásfok (%)

❺ ([ ] - 'I') x 'II' = + [ ] %

Napenergia-hozzájárulás ÉS kiegészőszivattyú

Válassza a kisebbik értéket

0,5 x ❹ [ ] VAGY 0,5 x ❺ [ ] = − [ ] %

❼ A csomag szezonális helyiségfűtési hatásfoka [ ] %

A csomag helységfűtési energiahatékonysági osztálya

G	F	E	D	C	B	A	A^+	A^{++}	A^{+++}
< 30%	≥ 30 %	≥ 34 %	≥ 36 %	≥ 75 %	≥ 82 %	≥ 90 %	≥ 98 %	≥ 125 %	≥ 150%

Alacsony hőmérséklet, 35 °C-os hőleadókkal telepített kazán és kiegészítő hőszivattyu?
A hőszivattyú termékismertető adatlapjáról

❼ [ ] + (50 x 'II') = [ ] %

5. ábra

Kombinált fűtőberendezés vízmelegítés hatásfoka — ❶ 'I' %

Névleges terhlési profil: [ ]

Napenergia-hozzájárulás
A napenergia-készülék termékismertető adatlapjáról

Villamos segédenergia

(1,1 x 'I' - 10%) x 'II' - 'III' - 'I' = + ❷ [ ] %

A csomag vízmelegítési hatásfoka átlagos éghajlati viszonyok mellet — ❸ [ ] %

A csomag vízmelegítési energiahat[konysági osztálya átlagos éghajlati viszonyok mellet

	G	F	E	D	C	B	A	A^+	A^{++}	A^{+++}
M	< 27 %	≥ 27 %	≥ 30 %	≥ 33 %	≥ 36 %	≥ 39 %	≥ 65 %	≥ 100 %	≥ 130 %	≥ 163 %
L	< 27 %	≥ 27 %	≥ 30 %	≥ 34 %	≥ 37 %	≥ 50 %	≥ 75 %	≥ 115 %	≥ 150 %	≥ 188 %
XL	< 27 %	≥ 27 %	≥ 30 %	≥ 35 %	≥ 38 %	≥ 55 %	≥ 80 %	≥ 125 %	≥ 160 %	≥ 200 %
XXL	< 28 %	≥ 28 %	≥ 32 %	≥ 36 %	≥ 40 %	≥ 60 %	≥ 85 %	≥ 131 %	≥ 170 %	≥ 213 %

Vizmelegítési hatásfok hidegebb és melegebb éghajlati viszonyok mellett

Hidegebb: ❸ [ ] - 0,2 x ❷ [ ] = [ ] %

Melegebb: ❸ [ ] + 0,4 x ❷ [ ] = [ ] %

Ariston Thermo Hungária kft

1135 Budapest, Hun u. 2.
Tel: (1) 237 1110 - Fax: (1) 237 1111

ariston.com/hu

420011143800 - Rev. 00 - 19042022